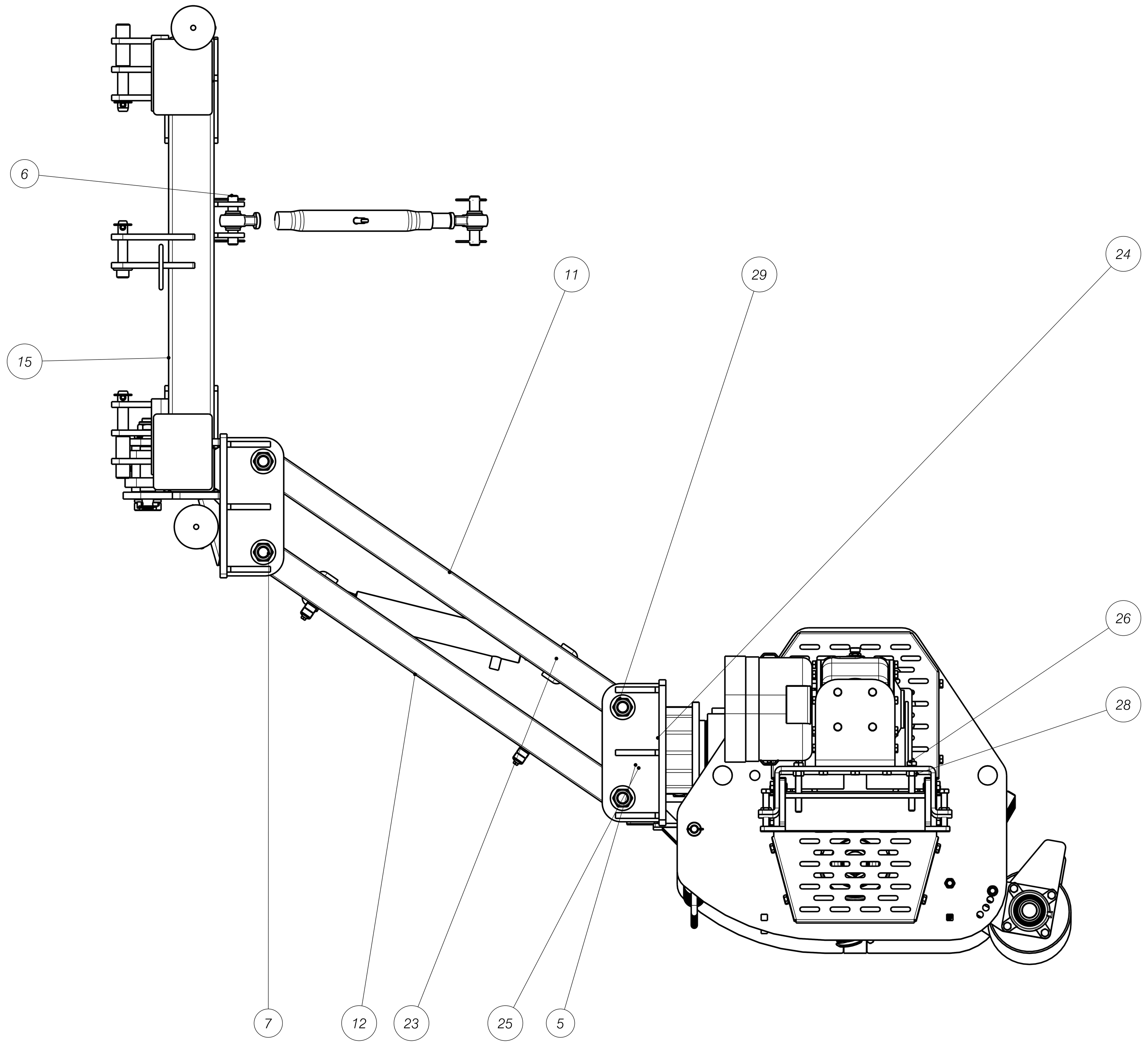

RFA. PIEZA	CODIGO
AMR-GHAB-14000	900023073
AMR-GHAB-16000	900023074
AMR-GHAB-18000	900023075
AMR-GHAB-20000	900023076
AMR-GHAB-22000	900023077
AMR-GHAB-25000	900023078

Vista 3D ESCALA 1:10

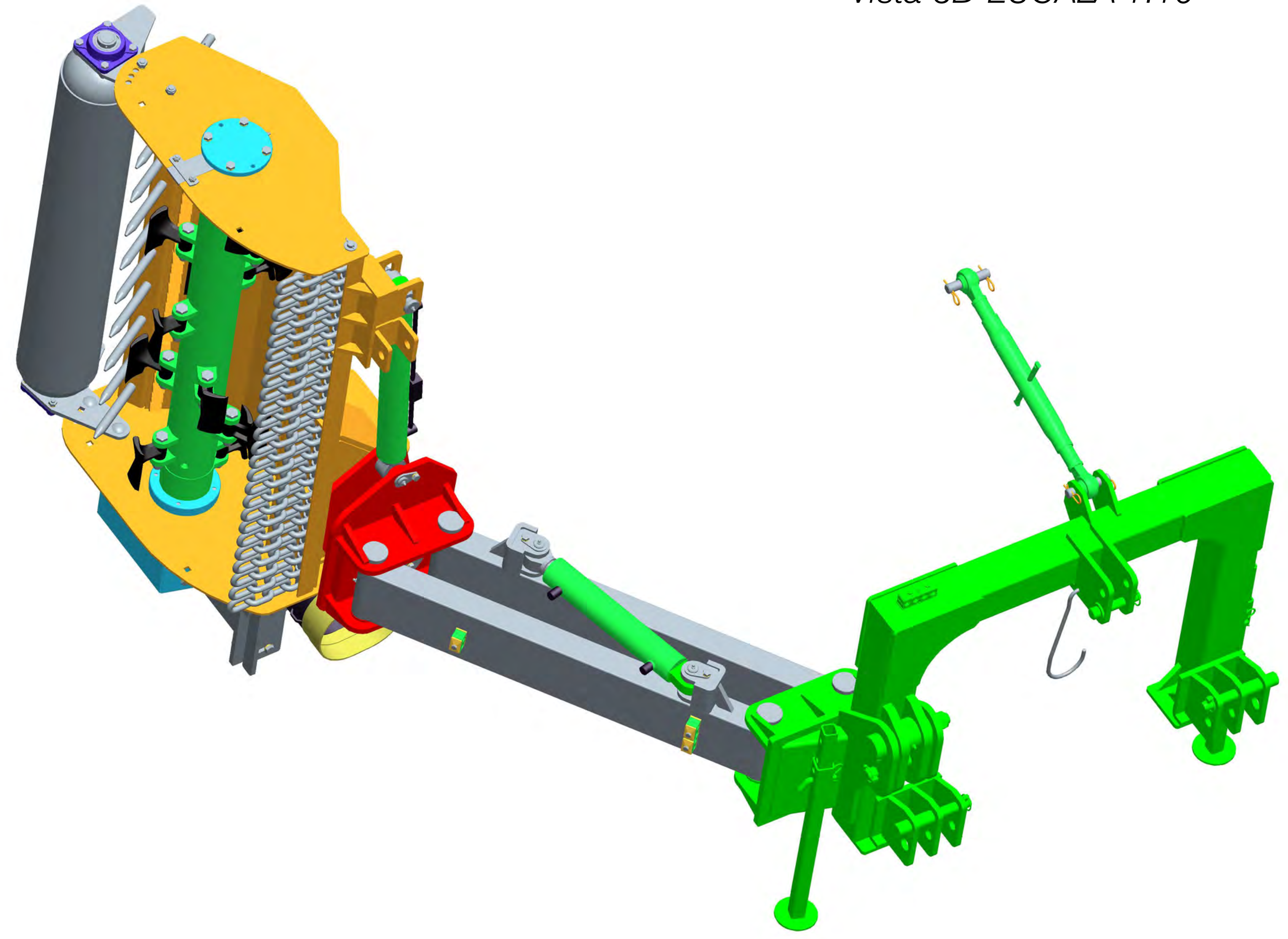

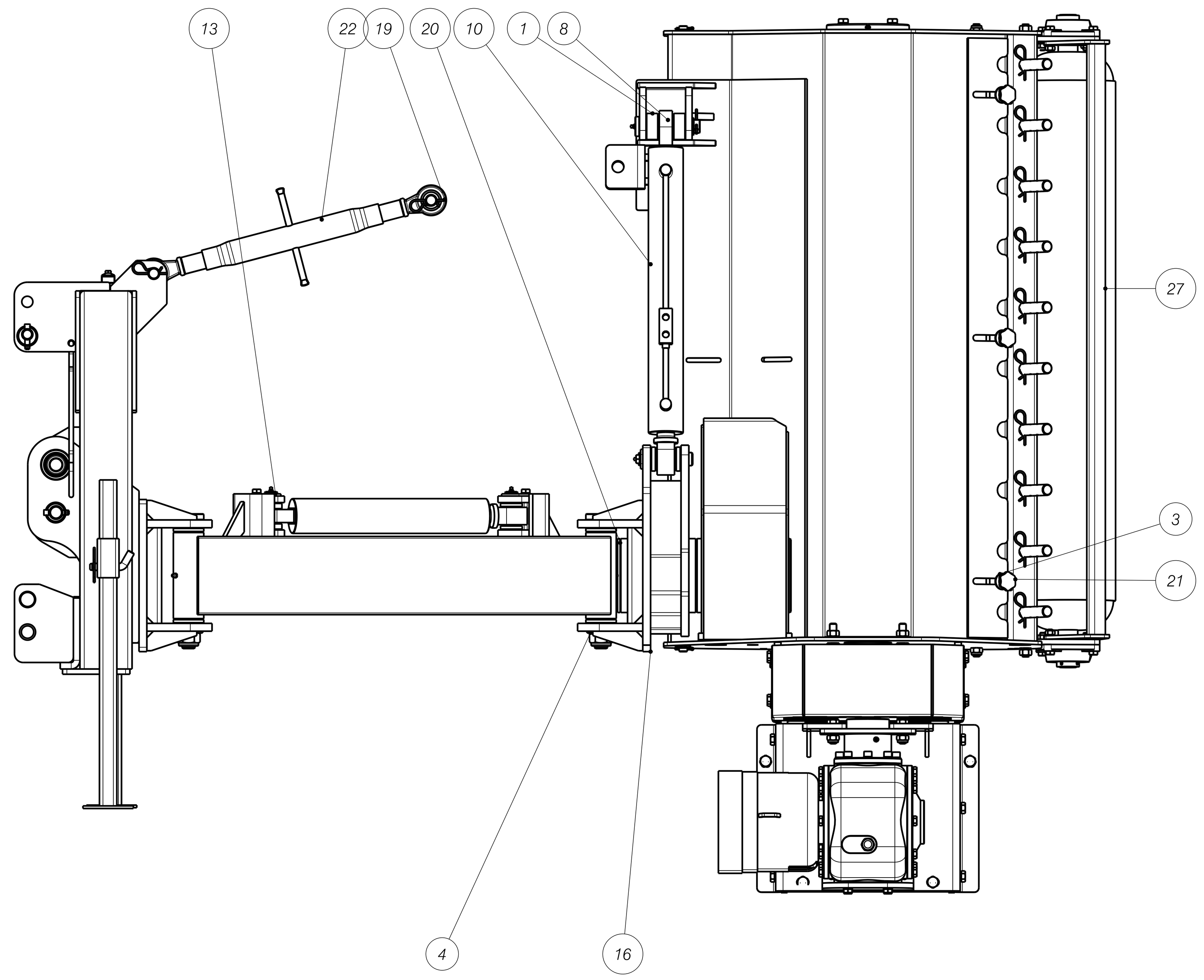

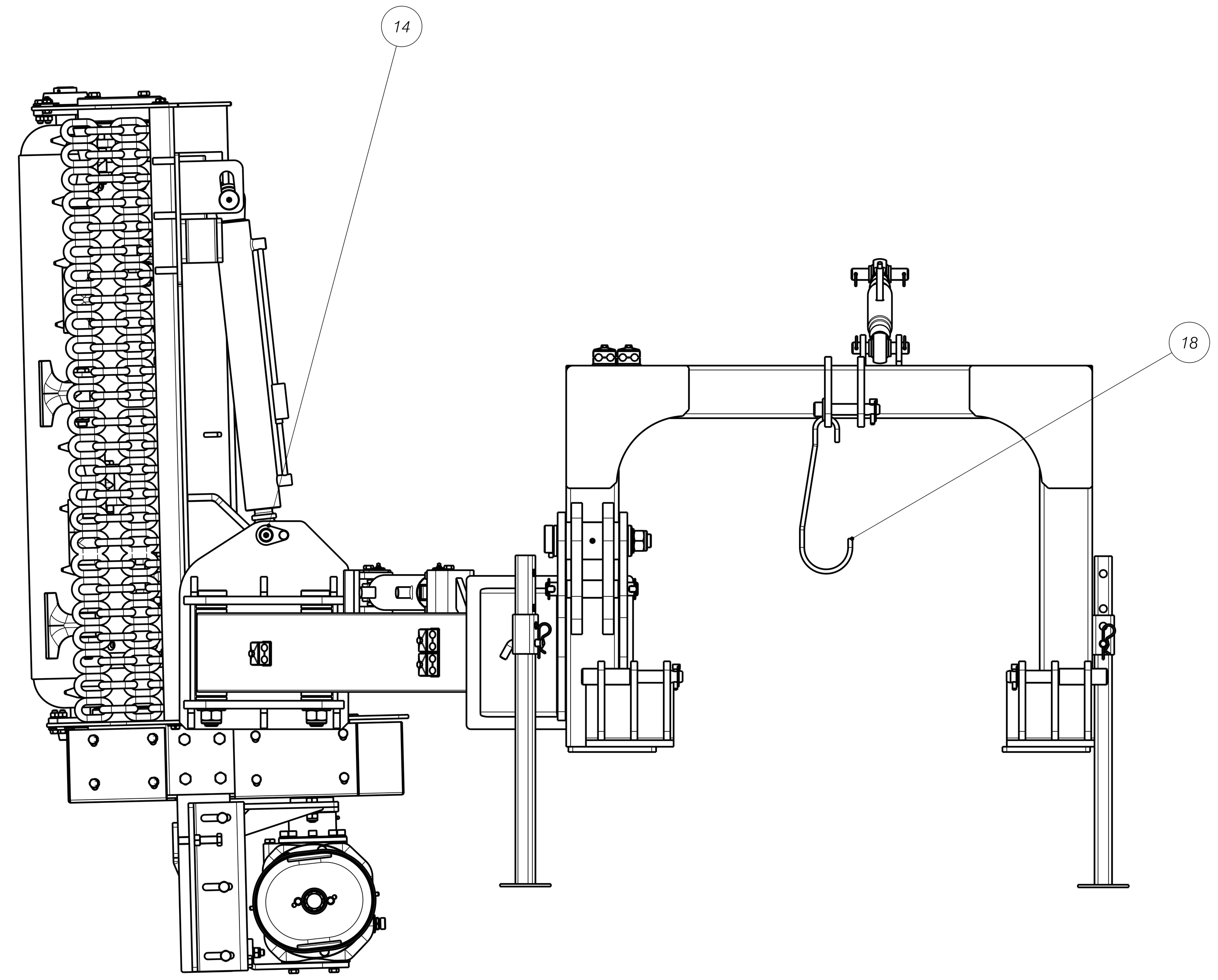

N.	CODIGO	REFERENCIA	DENOMINACION	Cant.	OBSERV.
29	03781425	LTC-0980-15030	Tuerca M-30/150 D.980	4	
28	03770603	LTC-B934-00016	Tuerca M-16 D.934 bicrom.	2	
27	400019904	AMR-4000-00000	Trituradora AMR	1	
26	03706901	LTB-0933-12016	Tornillo M-16x120 D.933 bicrom.	2	
25	03704204	LTB-0933-04512	Tornillo M-12x45 D.933 bicrom.	4	
24	03703807	LTB-0933-02512	Tornillo M-12x25 D.933 bicrom.	1	
23	03703700	LTB-0933-02012	Tornillo M-12x20 D.933 bicrom.	2	
22	000023234	AMR-2260-00000	Tercer punto Rfa. 30360	1	
21	04870508	CM.112344501	Pomo M-10 Cod. 112344501	3	
20	200023217	AMR-1210-00000	Pletina tope	1	
19	04855103	*	Pasador tipo clip Ø4	5	
18	200023249	AMR-1200-00000	Gancho transmision	1	
17	04800103	*	Engrasador recto M10-100	4	
16	400019971	AMR-2390-05000	Conjunto giro brazos montado	1	
15	400019974	AMR-2330-05000	Conjunto enganche	1	
14	300024627	AMR-3880-00000	Conjunto bulon	1	
13	300023200	AMR-3870-00000	Conjunto bulon	2	
12	400025000	AMR-2360-05000	Conjunto brazo izquierdo	1	
11	400024997	AMR-2350-05000	Conjunto brazo izquierdo	1	
10	000024851	AMR-3910-05000	Cilindro desplazamiento 50"	1	
9	000025219	AMR-3910-03000	Cilindro desplazamiento 30"	1	
8	200024350	AMR-2872-00000	Bulon fijacion cilindro	1	
7	200020423	AMR-2400-00000	Bulon brazos	4	
6	200023238	AMR-4251-00000	Bulon 3 punto	2	
5	03820508	LAR-0127-00012	Arandela Grower DIN-127 D.12	10	
4	100025084	AMR-2401-00000	Arandela bulon	4	
3	11408503	262-AM	Arandela	3	
2	03801204	LAR-B125-00022	Arand. DIN 125 D22 bicrom	1	
1	200024347	AMR-4220-00000	Anillo grueso cilindro	2	

AGRIC - BEMVIG

Edicion	Modificacion	Fecha	Firma

Denominacion: Maquina AMR
Maquina: Trituradora
Material
Codigo: 900019956
Tratamiento
Peso Neto: 1011334539.565 Peso Bruto

Medidas sin tolerancia S/DIN 7168

Zona de toler.	0.5 6	6 30	30 120	120 135	315 1000	1000 2000	2000 4000
media	±0,1	±0,2	±0,3	±0,5	±0,8	±1,2	± 2

Dimensiones angulares ± 30´
Radios no indicados 0,25 - 1,25
Suavizar aristas

CAD	Fecha	Nombre
Dibujado		

AMR-GHAB-00000.ASM

Escala: 13:100
Sustituye a
Sustituido por

VERSION: A.18

N.°: AMR-GHAB-00000

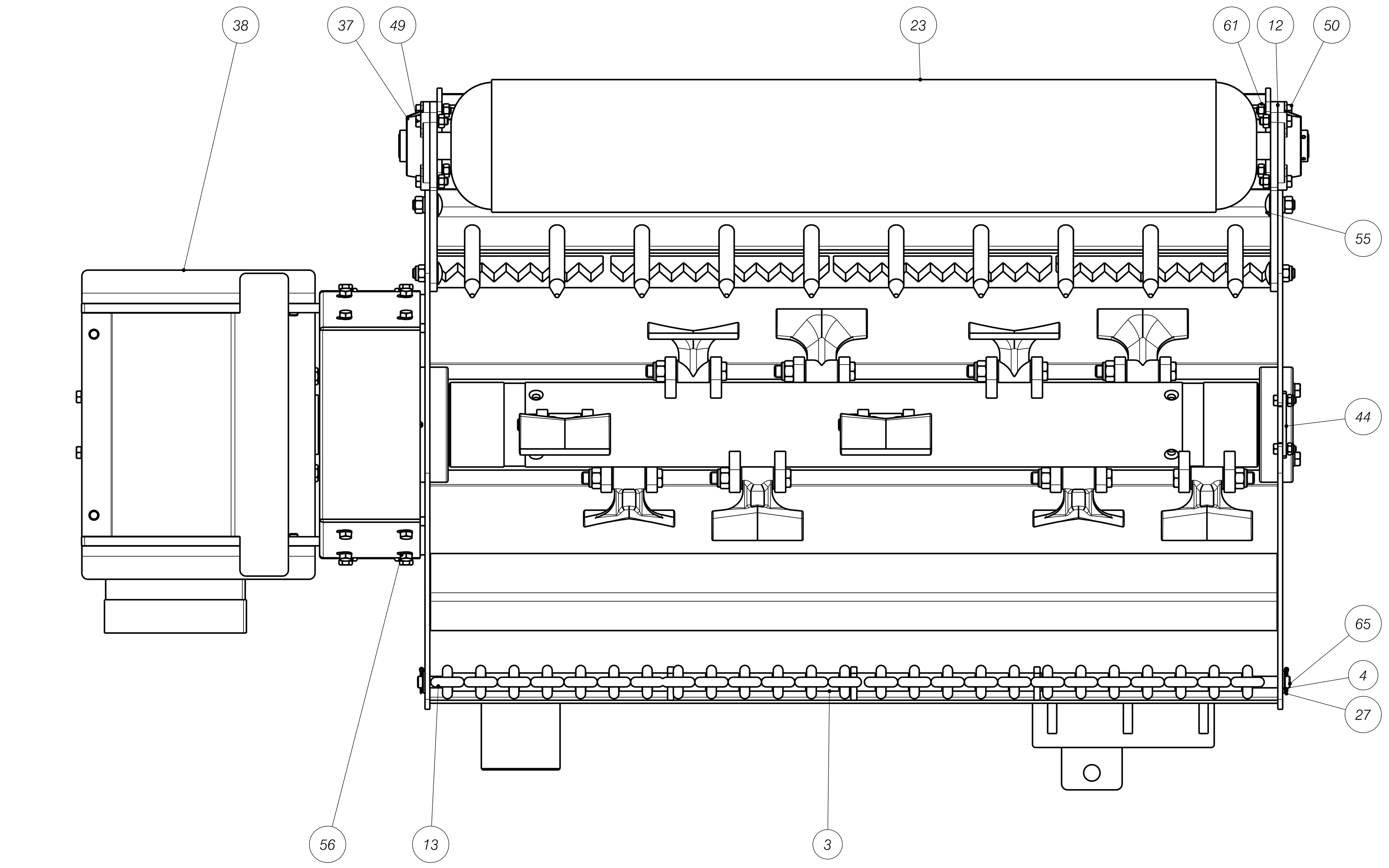

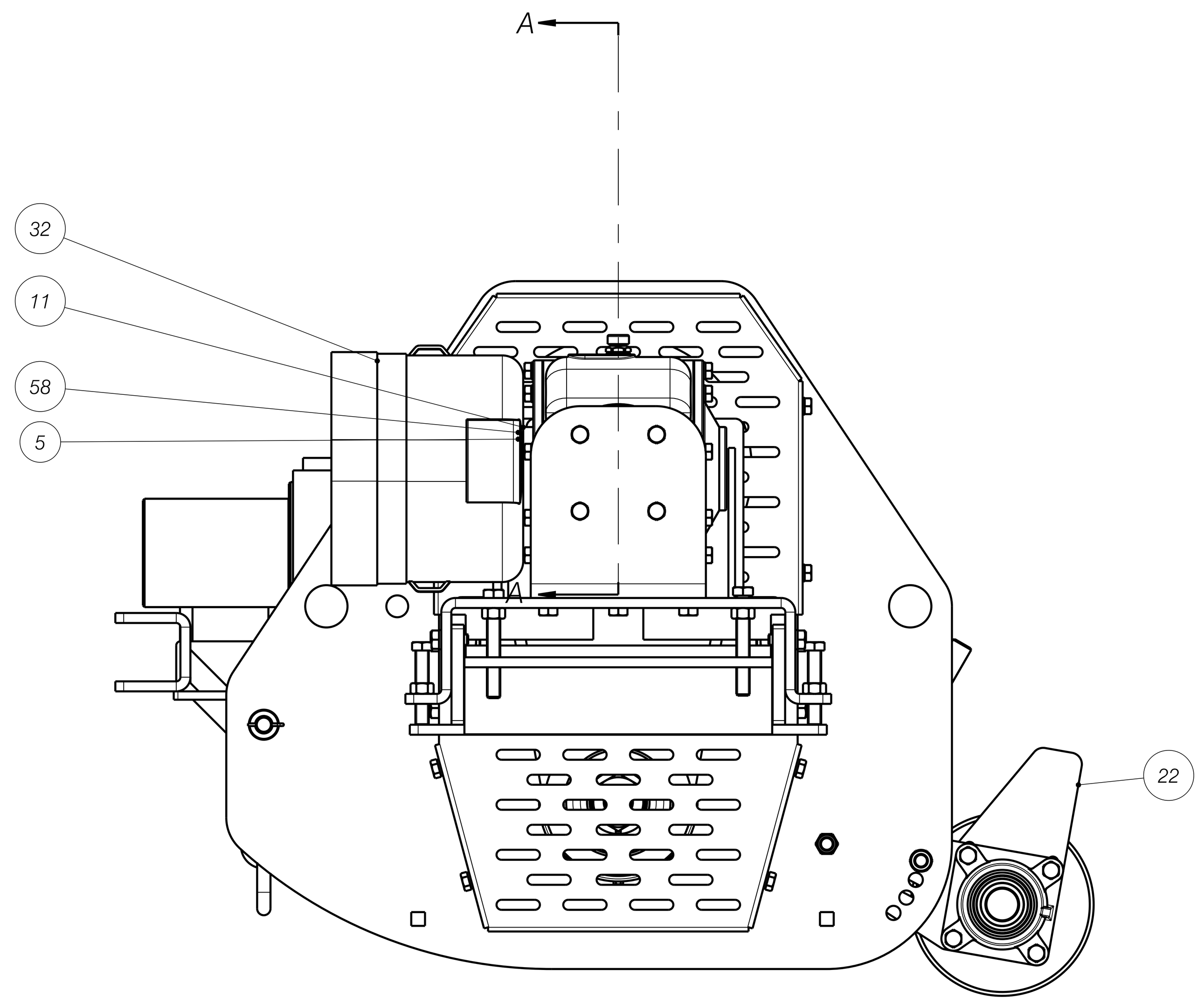

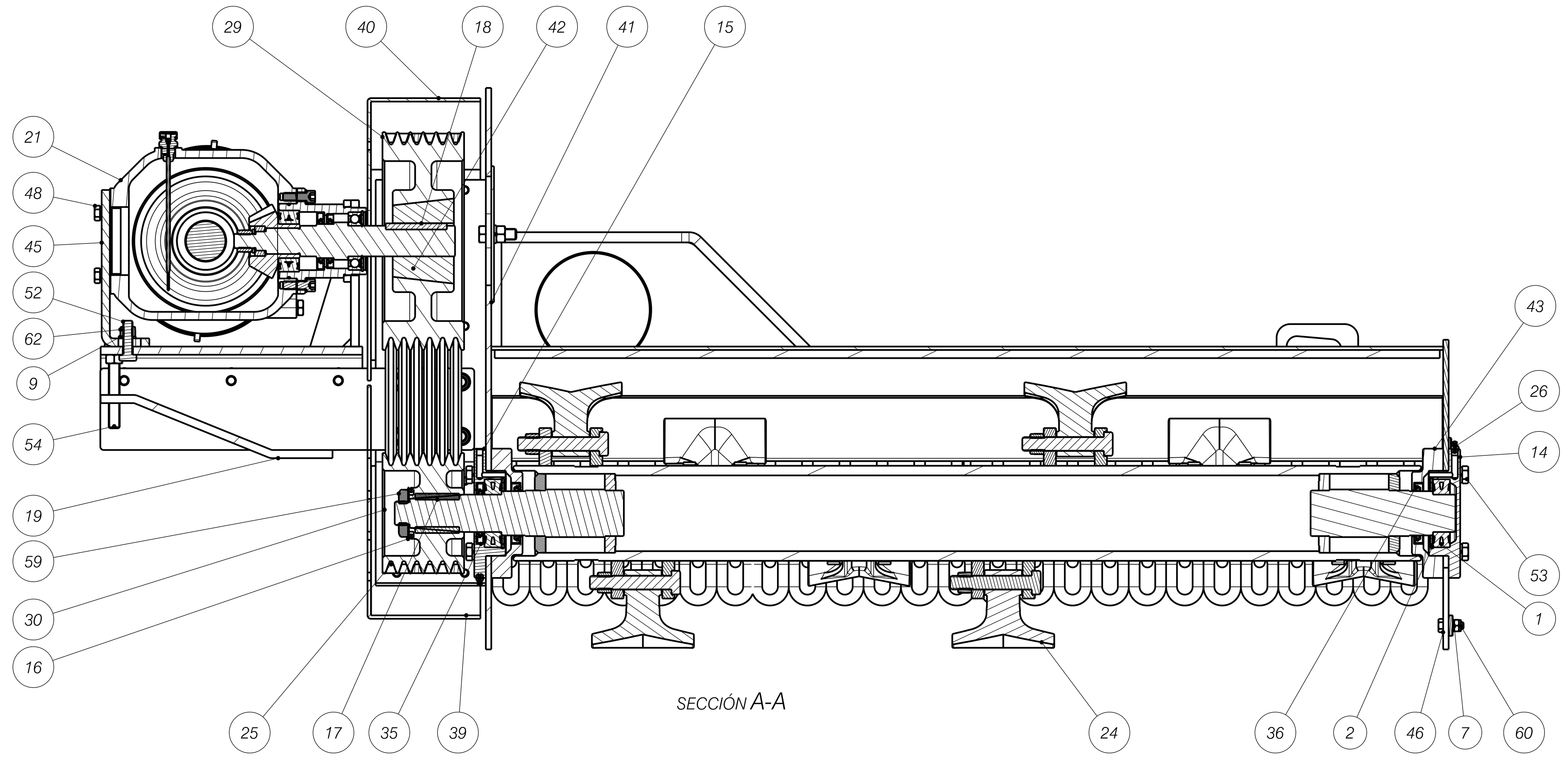

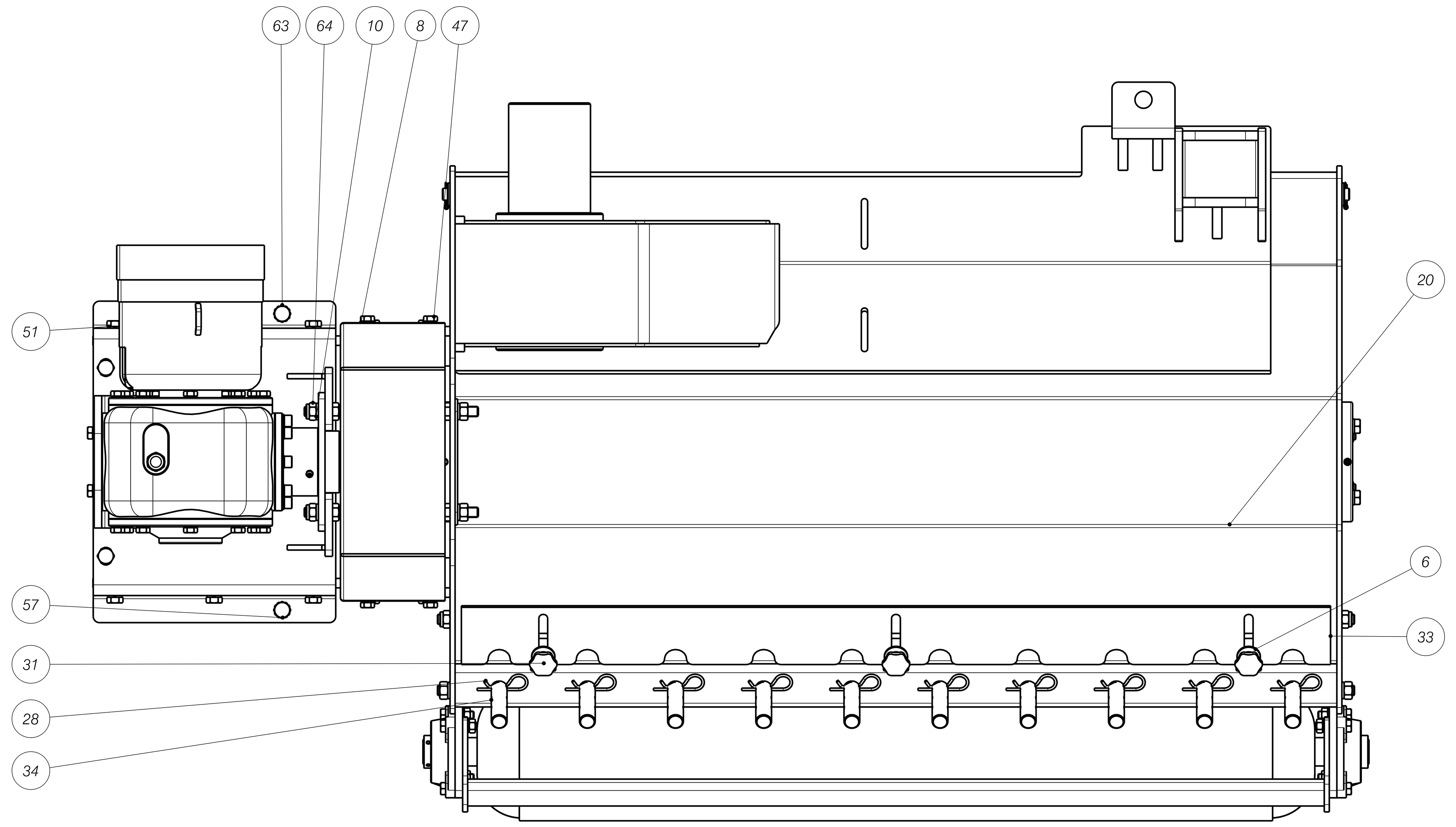

RFA. PIEZA	CODIGO	L
AMR-4000-14000	400023036	1416
AMR-4000-16000	400023058	1616
AMR-4000-18000	400023059	1816
AMR-4000-20000	400023060	2016
AMR-4000-22000	400023061	2216
AMR-4000-25000	400023062	2516

N.	CODIGO	REFERENCIA	DENOMINACION	Cant.	OBSERV.
65	10922213	TR1-4021-00000	Varilla fijacion cadenas	1	
64	03780604	LTC-0980-00016	Tuerca M-16 D.980	12	
63	03770603	LTC-B934-00016	Tuerca M-16 D.934 bicrom.	8	
62	03780507	LTC-0980-00014	Tuerca M-14 D.980	3	
61	03770205	LTC-B934-00012	Tuerca M-12 D.934 bicrom.	8	
60	03780303	LTC-0980-00010	Tuerca M-10 D.980	2	
59	13300407	M-289-BM	Tuerca corona cónica	1	
58	03701809	LTB-0933-02508	Tornillo M-8x25 D.933 bicrom.	2	
57	03706503	LTB-0933-09016	Tornillo M-16x90 D.933 bicrom.	2	
56	03706419	LTB-0933-06016	Tornillo M-16x60 D.933 bicrom.	8	
55	03755101		Tornillo M-16x40 DIN 603	4	
54	03706901	LTB-0933-12016	Tornillo M-16x120 D.933 bicrom.	2	
53	03735604	*	Tornillo M-14x55 D.931 bicrom.	8	
52	03705410	LTB-0933-05014	Tornillo M-14x50 D.933 bicrom.	3	
51	03705203	LTB-0933-03514	Tornillo M-14x35 D.933 bicrom.	6	
50	03734100	LTB-0931-05012	Tornillo M-12x50 D.931 bicrom.	4	
49	03734003	LTB-0931-04512	Tornillo M-12x45 D.931 bicrom.	4	
48	03704000	LTB-0933-03512	Tornillo M-12x35 D.933 bicrom.	4	
47	03703807	LTB-0933-02512	Tornillo M-12x25 D.933 bicrom.	16	
46	03702905	LTB-0933-03010	Tornillo M-10x30 D.933 bicrom.	2	
45	200020234	AMR-4043-00000	Tope grupo	1	
44	20202422	TR1-3162-000000	Tapeta suplemento	1	
43	10233706	40.3190.000	Tapeta cajera	2	
42	05017931		Taper-Lock 3535 Diam. 45	1	
41	100023034	AMR-4060-00000	Tapa lateral	1	
40	200020324	AMR-4041-00000	Tapa correas superior	1	
39	200020321	AMR-4042-00000	Tapa correas inferior	1	
38	300020366	AMR-2720-00000	Soporte grupo	1	
37	03906015	PCJY-40	Rodamiento PCJY-40 (FYJ 40 RM)	2	
36	03925005	*	Retén 65x90x13 LS N	2	
35	03924909	*	Reten 55x90x10 LS N	1	
34	10001171	39.4080.000	Reja posterior	10	
33	100023798	AMR-2120-00000	Regleta sujeccion	1	
32	13003306	123/1-AM	Protector plastico	1	
31	04870508	CM.112344501	Pomo M-10 Cod. 112344501	3	
30	13702636	40.3093.000	Polea rotor	1	
29	05013706	Polea SPB-315 6 canales	Polea eje transmision	1	
28	04855103	*	Pasador tipo clip Ø4	10	
27	04822909		Pasador D4x35 inox	2	
26	04800103	*	Engrasador recto M10-100	2	
25	04864018	*	CORREA SPB -1600	6	
24	400022678	TRR-3105-00050	Conjunto rotor	1	
23	22113958	TR1-4156-00000	Conjunto rodillo	1	
22	22212932	TR1-4166-00000	Conjunto rascador	1	
21	400019922	AMR-2000-00000	Conjunto grupo trompeta	1	
20	300020191	AMR-4010-00000	Conjunto coraza	1	
19	300020214	AMR-2710-00000	Conjunto brazos	1	
18	04812801	*	Chaveta 14x9x90 DIN-6885-A	1	
17	04817204	*	Chaveta 14x9x65 DIN-6885-A	2	
16	10341104	254-BM	Chapa de seguridad	1	
15	10608900	40.3180.000	Cajera lateral izquierdo	1	
14	10613702	34.3380.000	Cajera lateral derecho	1	
13	03989104	TR1-4060-00000	Cadena frontal	25	
12	04089878	TR1-4147-00000	Brazo rodillo	2	
11	200025242	AMR-2030-00000	Aro suplemento	1	
10	03820702	LAR-0127-00016	Arandela Grower DIN-127 D.16	14	
9	03820605	LAR-0127-00014	Arandela Grower DIN-127 D.14	17	
8	03820508	LAR-0127-00012	Arandela Grower DIN-127 D.12	31	
7	03820401	LAR-0127-00010	Arandela Grower DIN-127 D.10	2	
6	11408503	262-AM	Arandela	3	
5	03800506	LAR-B125-00008	Arand. DIN 125 D8 bicrom.	2	
4	03801107	LAR-B125-00020	Arand. DIN 125 D20 bicrom.	2	
3	11421609	TR1-4050-00000	Anillo separador	24	
2	04140506	*	Anillo elastico I-100	2	
1	03909902	*	Rodamiento 22211 (55x100x25)	2	

AGRIC - BEMVIG

Edicion	Modificacion	Fecha	Firma

Denominacion	Trituradora AMR	Maquina	Trituradora
Material		Codigo	400019904
Tratamiento		Peso Neto 1011334539.565	Peso Bruto

Medidas sin tolerancia S/DIN 7168

Zona de toler.	0.5 6	6 30	30 120	120 135	315 1000	1000 2000	2000 4000
media	±0,1	±0,2	±0,3	±0,5	±0,8	±1,2	± 2

Dimensiones angulares ± 30´
Radios no indicados 0,25 - 1,25
Suavizar aristas

CAD	Fecha	Nombre
Dibujado	29-07-10	Tellez

AMR-4000-00000.ASM

Escala 1:5

Sustituye a

Sustituido por

VERSION A.12

N.° AMR-4000-00000

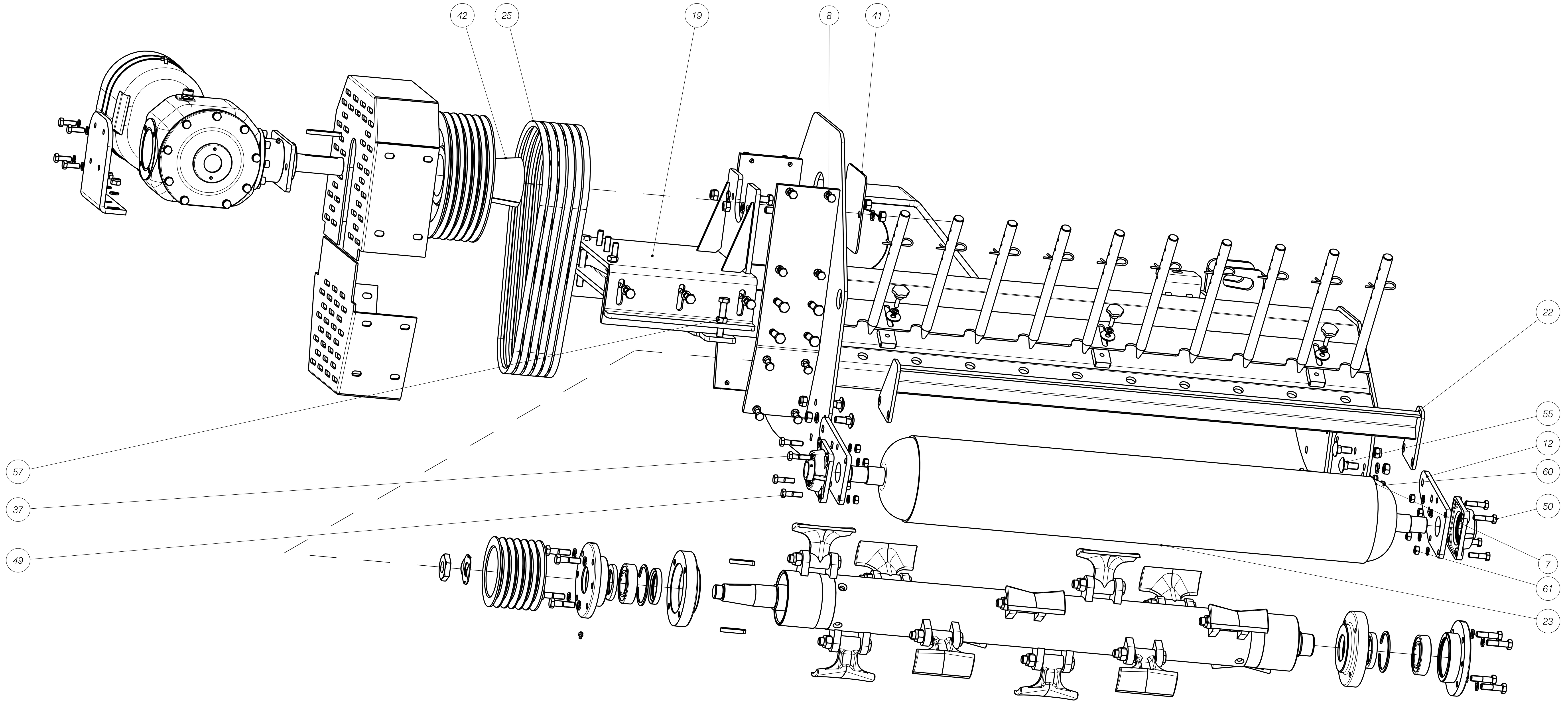

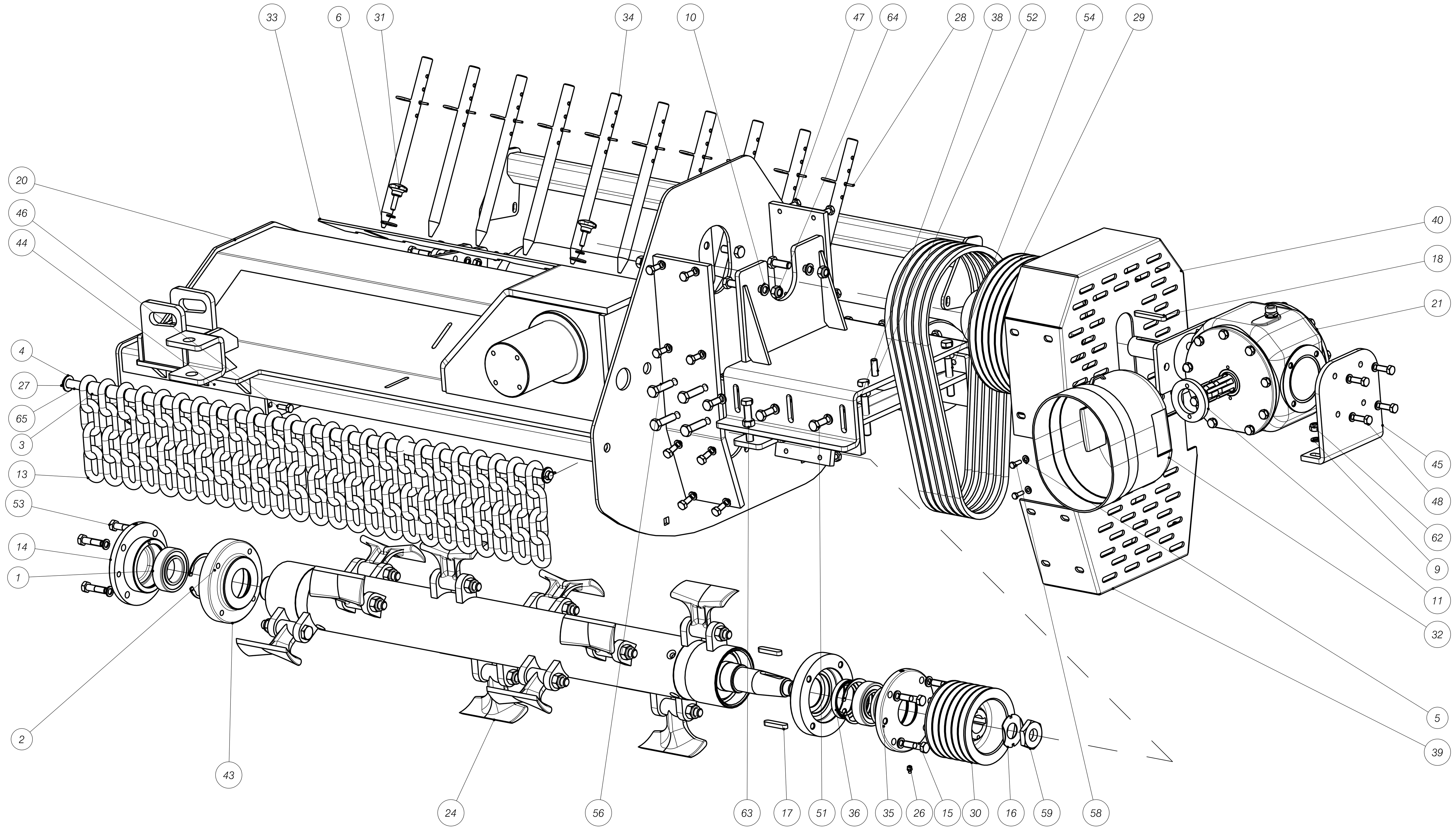

N.	CODIGO	REFERENCIA	DENOMINACION	Cant.	OBSERV.
65	10922213	TR1-4021-00000	Varilla fijacion cadenas	1	
64	03780604	LTC-0980-00016	Tuerca M-16 D.980	12	
63	03770603	LTC-B934-00016	Tuerca M-16 D.934 bicrom.	8	
62	03780507	LTC-0980-00014	Tuerca M-14 D.980	3	
61	03770205	LTC-B934-00012	Tuerca M-12 D.934 bicrom.	8	
60	03780303	LTC-0980-00010	Tuerca M-10 D.980	2	
59	13300407	M-289-BM	Tuerca corona cónica	1	
58	03701809	LTB-0933-02508	Tornillo M-8x25 D.933 bicrom.	2	
57	03706503	LTB-0933-09016	Tornillo M-16x90 D.933 bicrom.	2	
56	03706419	LTB-0933-06016	Tornillo M-16x60 D.933 bicrom.	8	
55	03755101		Tornillo M-16x40 DIN 603	4	
54	03706901	LTB-0933-12016	Tornillo M-16x120 D.933 bicrom.	2	
53	03735604	*	Tornillo M-14x55 D.931 bicrom.	8	
52	03705410	LTB-0933-05014	Tornillo M-14x50 D.933 bicrom.	3	
51	03705203	LTB-0933-03514	Tornillo M-14x35 D.933 bicrom.	6	
50	03734100	LTB-0931-05012	Tornillo M-12x50 D.931 bicrom.	4	
49	03734003	LTB-0931-04512	Tornillo M-12x45 D.931 bicrom.	4	
48	03704000	LTB-0933-03512	Tornillo M-12x35 D.933 bicrom.	4	
47	03703807	LTB-0933-02512	Tornillo M-12x25 D.933 bicrom.	16	
46	03702905	LTB-0933-03010	Tornillo M-10x30 D.933 bicrom.	2	
45	200020234	AMR-4043-00000	Tope grupo	1	
44	20202422	TR1-3162-000000	Tapeta suplemento	1	
43	10233706	40.3190.000	Tapeta cajera	2	
42	05017931		Taper-Lock 3535 Diam. 45	1	
41	100023034	AMR-4060-00000	Tapa lateral	1	
40	200020324	AMR-4041-00000	Tapa correas superior	1	
39	200020321	AMR-4042-00000	Tapa correas inferior	1	
38	300020366	AMR-2720-00000	Soporte grupo	1	
37	03906015	PCJY-40	Rodamiento PCJY-40 (FYJ 40 RM)	2	
36	03925005	*	Retén 65x90x13 LS N	2	
35	03924909	*	Reten 55x90x10 LS N	1	
34	10001171	39.4080.000	Reja posterior	10	
33	100023798	AMR-2120-00000	Regleta sujeccion	1	
32	13003306	123/1-AM	Protector plastico	1	
31	04870508	CM.112344501	Pomo M-10 Cod. 112344501	3	
30	13702636	40.3093.000	Polea rotor	1	
29	05013706	Polea SPB-315 6 canales	Polea eje transmision	1	
28	04855103	*	Pasador tipo clip Ø4	10	
27	04822909		Pasador D4x35 inox	2	
26	04800103	*	Engrasador recto M10-100	2	
25	04864018	*	CORREA SPB -1600	6	
24	400022678	TRR-3105-00050	Conjunto rotor	1	
23	22113958	TR1-4156-00000	Conjunto rodillo	1	
22	22212932	TR1-4166-00000	Conjunto rascador	1	
21	400019922	AMR-2000-00000	Conjunto grupo trompeta	1	
20	300020191	AMR-4010-00000	Conjunto coraza	1	
19	300020214	AMR-2710-00000	Conjunto brazos	1	
18	04812801	*	Chaveta 14x9x90 DIN-6885-A	1	
17	04817204	*	Chaveta 14x9x65 DIN-6885-A	2	
16	10341104	254-BM	Chapa de seguridad	1	
15	10608900	40.3180.000	Cajera lateral izquierdo	1	
14	10613702	34.3380.000	Cajera lateral derecho	1	
13	03989104	TR1-4060-00000	Cadena frontal	25	
12	04089878	TR1-4147-00000	Brazo rodillo	2	
11	200025242	AMR-2030-00000	Aro suplemento	1	
10	03820702	LAR-0127-00016	Arandela Grower DIN-127 D.16	14	
9	03820605	LAR-0127-00014	Arandela Grower DIN-127 D.14	17	
8	03820508	LAR-0127-00012	Arandela Grower DIN-127 D.12	31	
7	03820401	LAR-0127-00010	Arandela Grower DIN-127 D.10	2	
6	11408503	262-AM	Arandela	3	
5	03800506	LAR-B125-00008	Arand. DIN 125 D8 bicrom.	2	
4	03801107	LAR-B125-00020	Arand. DIN 125 D20 bicrom.	2	
3	11421609	TR1-4050-00000	Anillo separador	24	
2	04140506	*	Anillo elastico I-100	2	
1	03909902	*	Rodamiento 22211 (55x100x25)	2	

AGRIC - BEMVIG

Edicion	Modificacion	Fecha	Firma

Denominacion: Trituradora AMR
Maquina: Trituradora
Material
Codigo: 400019904
Tratamiento
Peso Neto: 1011334539.565
Peso Bruto

Medidas sin tolerancia S/DIN 7168

Zona de toler.	0.5 6	6 30	30 120	120 135	315 1000	1000 2000	2000 4000
media	±0,1	±0,2	±0,3	±0,5	±0,8	±1,2	± 2

Dimensiones angulares ± 30´
Radios no indicados 0,25 - 1,25
Suavizar aristas

CAD	Fecha	Nombre
Dibujado	29-07-10	Tellez

AMR-4000-00000.ASM

Escala: 1:5
Sustituye a
Sustituido por

VERSION: A.12

N.° AMR-4000-00000

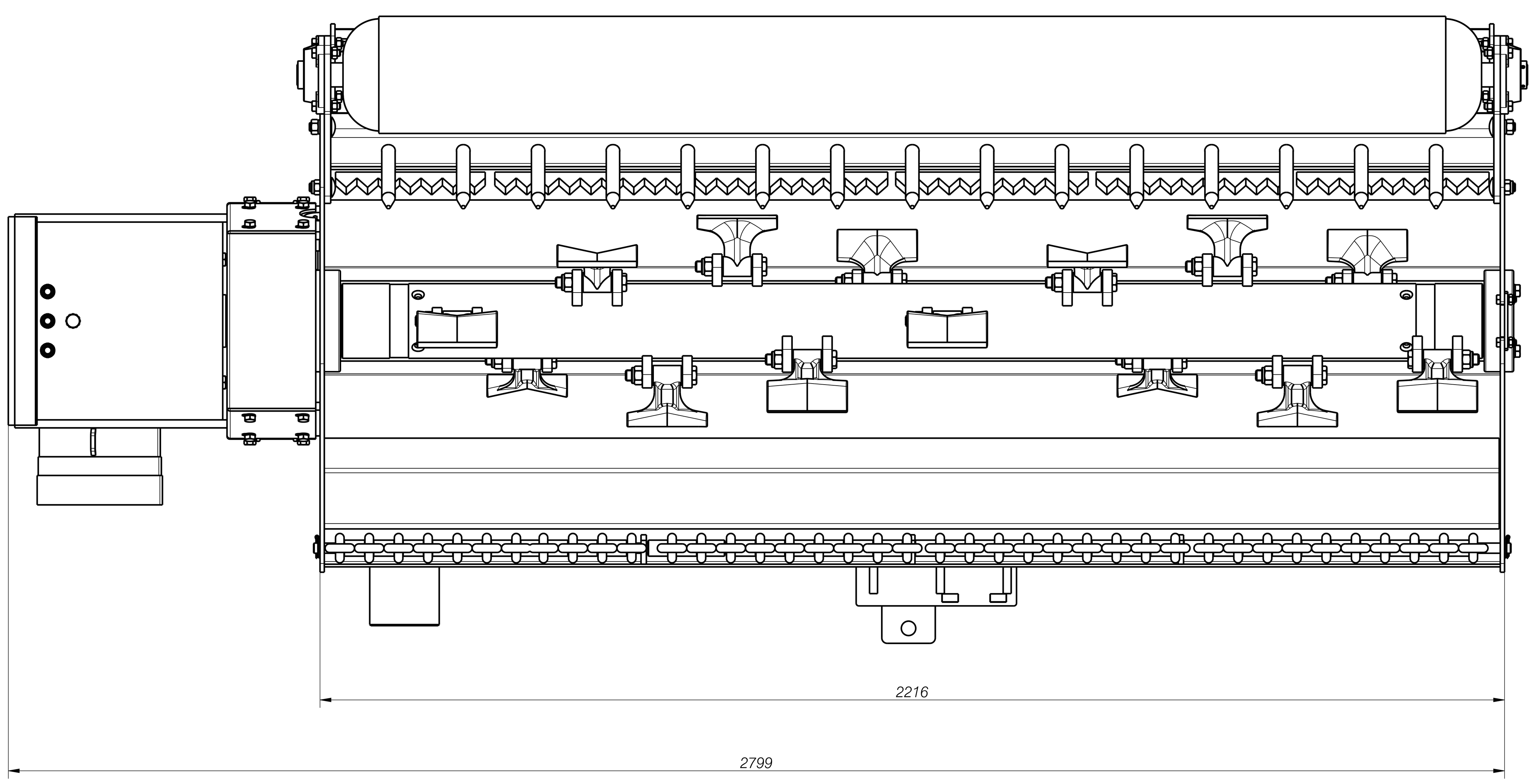

RFA. PIEZA	CODIGO	L
AMR-4000-14000	400023036	1416
AMR-4000-16000	400023058	1616
AMR-4000-18000	400023059	1816
AMR-4000-20000	400023060	2016
AMR-4000-22000	400023061	2216
AMR-4000-25000	400023062	2516

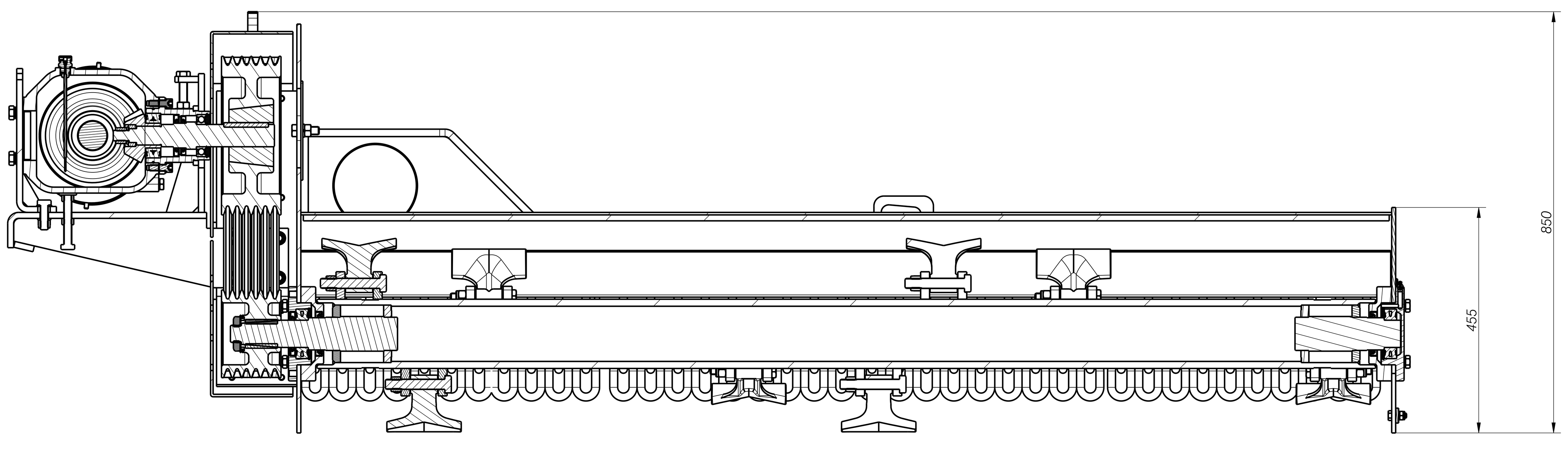

SECCIÓN A-A

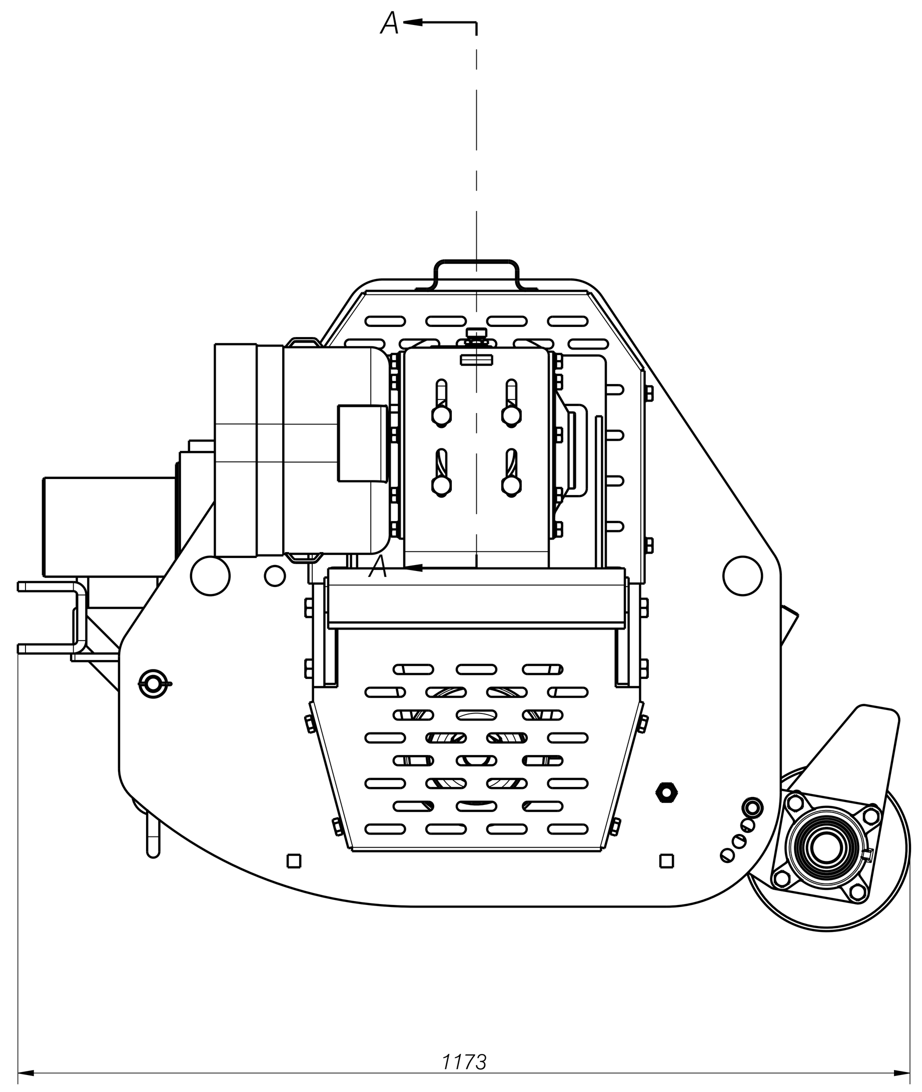

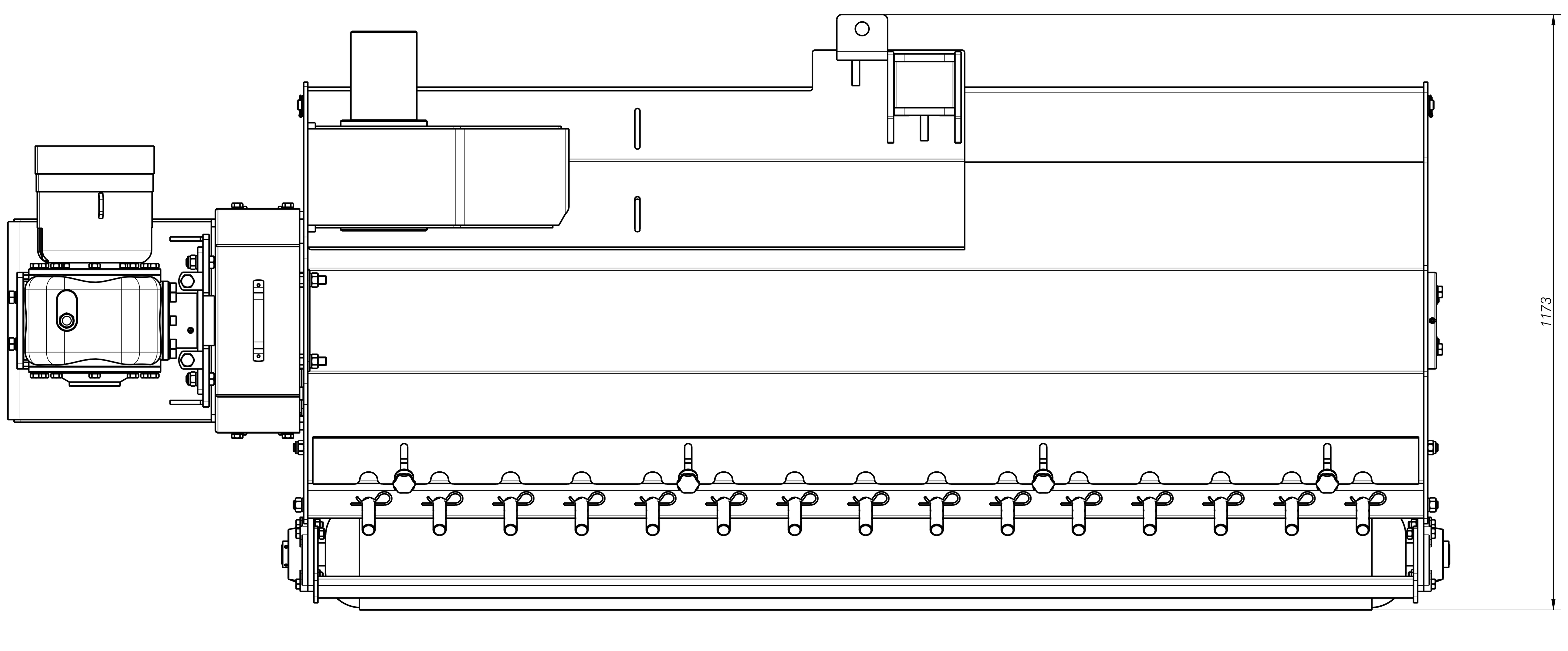

N.	CODIGO	REFERENCIA	DENOMINACION	Cant.	OBSERV.
67	10922501	TR1-4021-22000	Varilla fijacion cadenas	1	
66	03780604	LTC-0980-00016	Tuerca M-16 D.980	15	
65	03770603	LTC-B934-00016	Tuerca M-16 D.934 bicrom.	7	
64	03770205	LTC-B934-00012	Tuerca M-12 D.934 bicrom.	8	
63	03780303	LTC-0980-00010	Tuerca M-10 D.980	2	
62	13300407	M-289-BM	Tuerca corona cónica	1	
61	300029600	AMR-3310-00000	Tubo engrasador	1	
60	03701809	LTB-0933-02508	Tornillo M-8x25 D.933 bicrom.	2	
59	03706419	LTB-0933-06016	Tornillo M-16x60 D.933 bicrom.	8	
58	03706406	LTB-0933-05016	Tornillo M-16x50 D.933 bicrom.	3	
57	03706309	LTB-0933-04516	Tornillo M-16x45 D.933 bicrom.	2	
56	03755101		Tornillo M-16x40 DIN 603	4	
55	03705818	LTB-0933-03516	Tornillo M-16x35 D.933 bicrom.	4	
54	03706901	LTB-0933-12016	Tornillo M-16x120 D.933 bicrom.	2	
53	03706600	LTB-0933-10016	Tornillo M-16x100 D.933 bicrom.	1	
52	03735604	*	Tornillo M-14x55 D.931 bicrom.	8	
51	03734100	LTB-0931-05012	Tornillo M-12x50 D.931 bicrom.	4	
50	03734003	LTB-0931-04512	Tornillo M-12x45 D.931 bicrom.	4	
49	03703807	LTB-0933-02512	Tornillo M-12x25 D.933 bicrom.	16	
48	03702905	LTB-0933-03010	Tornillo M-10x30 D.933 bicrom.	2	
47	20202422	TR1-3162-000000	Tapeta suplemento	1	
46	10233706	40.3190.000	Tapeta cajera	2	
45	05017931		Taper-Lock 3535 Diam. 45	1	
44	300030869	AMR-4041-00000	Tapa superior	1	
43	100023034	AMR-4060-00000	Tapa lateral	1	
42	200020321	AMR-4042-00000	Tapa correas inferior	1	
41	300030803	AMR-2700-00000	Soporte caja	1	
40	03906015	PCJY-40	Rodamiento PCJY-40 (FYJ 40 RM)	2	
39	03909902	*	Rodamiento 22211 (55x100x25)	2	
38	03925005	*	Retén 65x90x13 LS N	2	
37	03924909	*	Reten 55x90x10 LS N	1	
36	10001171	39.4080.000	Reja posterior	15	
35	100023809	AMR-2120-22000	Regleta sujeccion	1	
34	13003306	123/1-AM	Protector plastico	1	
33	04870508	CM.112344501	Pomo M-10 Cod. 112344501	4	
32	13702636	40.3093.000	Polea rotor	1	
31	05013706	Polea SPB-315 6 canales	Polea eje transmision	1	
30	300030872	AMR-2750-00000	Pletina tensor	1	
29	04855103	*	Pasador tipo clip Ø4	15	
28	04822909		Pasador D4x35 inox	2	
27	04800103	*	Engrasador recto M10-100	2	
26	04864018	*	CORREA SPB -1600	6	
25	400022883	TRR-3105-22050	Conjunto rotor	1	
24	22113962	TR1-4156-22000	Conjunto rodillo	1	
23	22212936	TR1-4166-22000	Conjunto rascador	1	
22	400019922	AMR-2000-00000	Conjunto grupo trompeta	1	
21	300023046	AMR-4010-22000	Conjunto coraza	1	
20	300020214	AMR-2710-00000	Conjunto brazos	1	
19	04812801	*	Chaveta 14x9x90 DIN-6885-A	1	
18	04817204	*	Chaveta 14x9x65 DIN-6885-A	2	
17	10341104	254-BM	Chapa de seguridad	1	
16	10608900	40.3180.000	Cajera lateral izquierdo	1	
15	10613702	34.3380.000	Cajera lateral derecho	1	
14	03989104	TR1-4060-00000	Cadena frontal	39	
13	04089878	TR1-4147-00000	Brazo rodillo	2	
12	200025242	AMR-2030-00000	Aro suplemento	1	
11	03820702	LAR-0127-00016	Arandela Grower DIN-127 D.16	17	
10	03820605	LAR-0127-00014	Arandela Grower DIN-127 D.14	8	
9	03820508	LAR-0127-00012	Arandela Grower DIN-127 D.12	32	
8	03820401	LAR-0127-00010	Arandela Grower DIN-127 D.10	2	
7	11408503	262-AM	Arandela	4	
6	03800506	LAR-B125-00008	Arand. DIN 125 D8 bicrom.	2	
5	03801107	LAR-B125-00020	Arand. DIN 125 D20 bicrom.	2	
4	03800904	LAR-B125-00016	Arand. DIN 125 D16 bicrom.	3	
3	03800700	LAR-B125-00012	Arand. DIN 125 D12 bicrom.	4	
2	11421609	TR1-4050-00000	Anillo separador	38	
1	04140506	*	Anillo elastico I-100	2	

AGRIC-BEMVIG

Edicion	Modificacion	Fecha	Firma

Denominacion	Trituradora AMR	Maquina	Trituradora
Material		Codigo	400023061
Tratamiento		Peso Neto 1260.309	Peso Bruto

Medidas sin tolerancia S/DIN 7168

Zona de toler.	0.5 6	6 30	30 120	120 135	315 1000	1000 2000	2000 4000
media	±0,1	±0,2	±0,3	±0,5	±0,8	±1,2	± 2

Dimensiones angulares ± 30´
Radios no indicados 0,25 - 1,25
Suavizar aristas

CAD	Fecha	Nombre
Dibujado	29-07-10	Tellez

AMR-4000-22000.ASM

Escala 17:100

Sustituye a

Sustituido por

VERSION B.2

N.° AMR-4000-22000

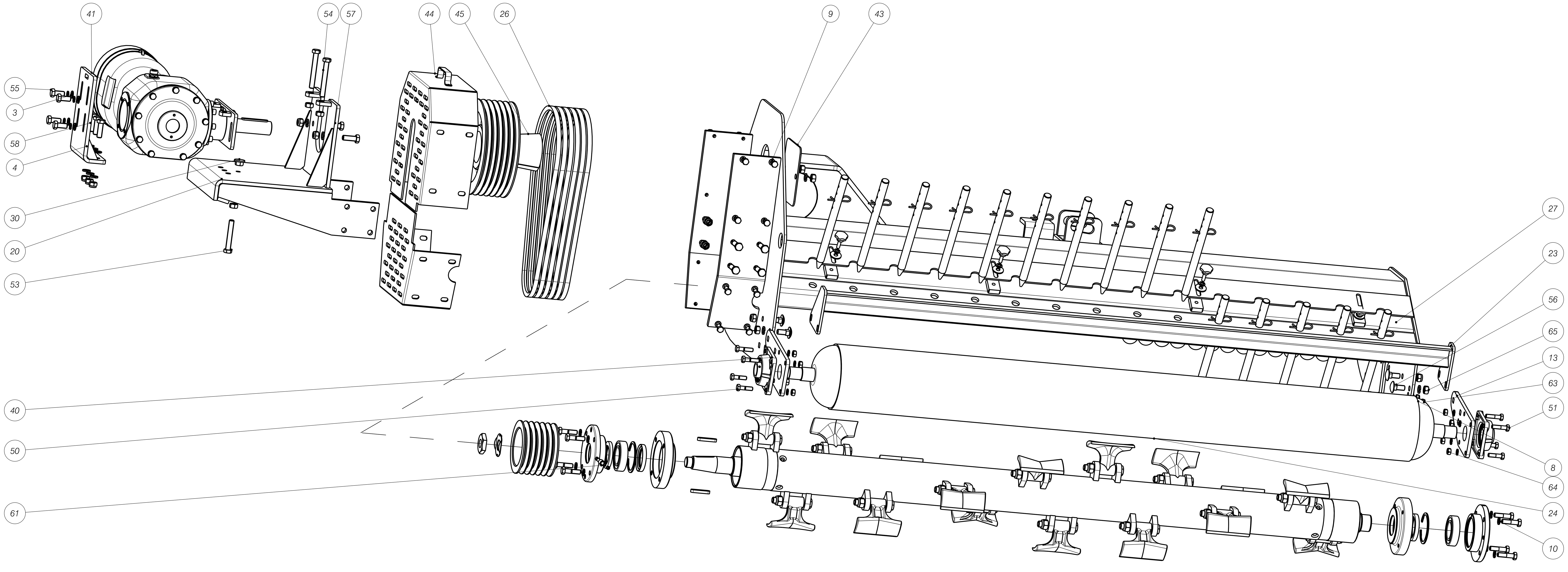

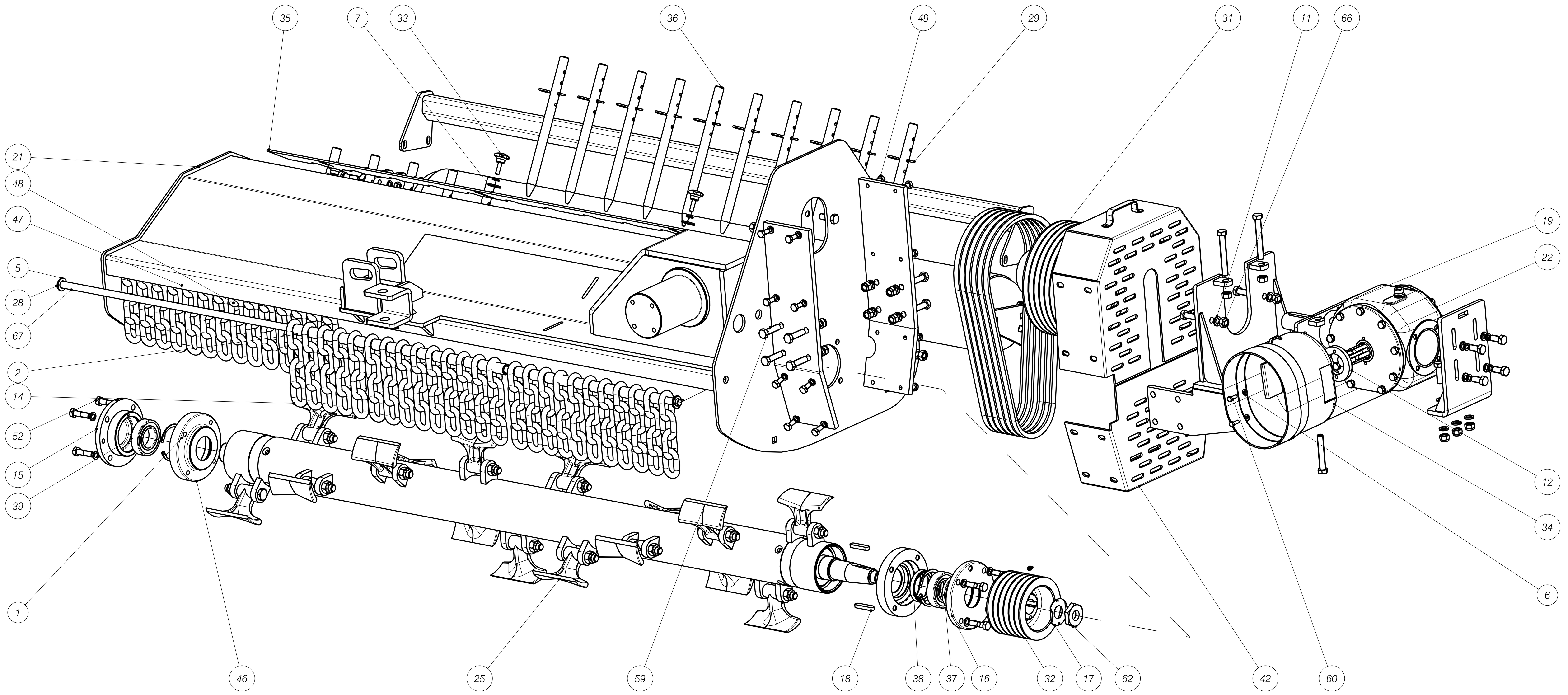

N.	CODIGO	REFERENCIA	DENOMINACION	Cant.	OBSERV.
67	10922501	TR1-4021-22000	Varilla fijacion cadenas	1	
66	03780604	LTC-0980-00016	Tuerca M-16 D.980	15	
65	03770603	LTC-B934-00016	Tuerca M-16 D.934 bicrom.	7	
64	03770205	LTC-B934-00012	Tuerca M-12 D.934 bicrom.	8	
63	03780303	LTC-0980-00010	Tuerca M-10 D.980	2	
62	13300407	M-289-BM	Tuerca corona cónica	1	
61	300029600	AMR-3310-00000	Tubo engrasador	1	
60	03701809	LTB-0933-02508	Tornillo M-8x25 D.933 bicrom.	2	
59	03706419	LTB-0933-06016	Tornillo M-16x60 D.933 bicrom.	8	
58	03706406	LTB-0933-05016	Tornillo M-16x50 D.933 bicrom.	3	
57	03706309	LTB-0933-04516	Tornillo M-16x45 D.933 bicrom.	2	
56	03755101		Tornillo M-16x40 DIN 603	4	
55	03705818	LTB-0933-03516	Tornillo M-16x35 D.933 bicrom.	4	
54	03706901	LTB-0933-12016	Tornillo M-16x120 D.933 bicrom.	2	
53	03706600	LTB-0933-10016	Tornillo M-16x100 D.933 bicrom.	1	
52	03735604	*	Tornillo M-14x55 D.931 bicrom.	8	
51	03734100	LTB-0931-05012	Tornillo M-12x50 D.931 bicrom.	4	
50	03734003	LTB-0931-04512	Tornillo M-12x45 D.931 bicrom.	4	
49	03703807	LTB-0933-02512	Tornillo M-12x25 D.933 bicrom.	16	
48	03702905	LTB-0933-03010	Tornillo M-10x30 D.933 bicrom.	2	
47	20202422	TR1-3162-000000	Tapeta suplemento	1	
46	10233706	40.3190.000	Tapeta cajera	2	
45	05017931		Taper-Lock 3535 Diam. 45	1	
44	300030869	AMR-4041-00000	Tapa superior	1	
43	100023034	AMR-4060-00000	Tapa lateral	1	
42	200020321	AMR-4042-00000	Tapa correas inferior	1	
41	300030803	AMR-2700-00000	Soporte caja	1	
40	03906015	PCJY-40	Rodamiento PCJY-40 (FYJ 40 RM)	2	
39	03909902	*	Rodamiento 22211 (55x100x25)	2	
38	03925005	*	Retén 65x90x13 LS N	2	
37	03924909	*	Reten 55x90x10 LS N	1	
36	10001171	39.4080.000	Reja posterior	15	
35	100023809	AMR-2120-22000	Regleta sujeccion	1	
34	13003306	123/1-AM	Protector plastico	1	
33	04870508	CM.112344501	Pomo M-10 Cod. 112344501	4	
32	13702636	40.3093.000	Polea rotor	1	
31	05013706	Polea SPB-315 6 canales	Polea eje transmision	1	
30	300030872	AMR-2750-00000	Pletina tensor	1	
29	04855103	*	Pasador tipo clip Ø4	15	
28	04822909		Pasador D4x35 inox	2	
27	04800103	*	Engrasador recto M10-100	2	
26	04864018	*	CORREA SPB -1600	6	
25	400022883	TRR-3105-22050	Conjunto rotor	1	
24	22113962	TR1-4156-22000	Conjunto rodillo	1	
23	22212936	TR1-4166-22000	Conjunto rascador	1	
22	400019922	AMR-2000-00000	Conjunto grupo trompeta	1	
21	300023046	AMR-4010-22000	Conjunto coraza	1	
20	300020214	AMR-2710-00000	Conjunto brazos	1	
19	04812801	*	Chaveta 14x9x90 DIN-6885-A	1	
18	04817204	*	Chaveta 14x9x65 DIN-6885-A	2	
17	10341104	254-BM	Chapa de seguridad	1	
16	10608900	40.3180.000	Cajera lateral izquierdo	1	
15	10613702	34.3380.000	Cajera lateral derecho	1	
14	03989104	TR1-4060-00000	Cadena frontal	39	
13	04089878	TR1-4147-00000	Brazo rodillo	2	
12	200025242	AMR-2030-00000	Aro suplemento	1	
11	03820702	LAR-0127-00016	Arandela Grower DIN-127 D.16	17	
10	03820605	LAR-0127-00014	Arandela Grower DIN-127 D.14	8	
9	03820508	LAR-0127-00012	Arandela Grower DIN-127 D.12	32	
8	03820401	LAR-0127-00010	Arandela Grower DIN-127 D.10	2	
7	11408503	262-AM	Arandela	4	
6	03800506	LAR-B125-00008	Arand. DIN 125 D8 bicrom.	2	
5	03801107	LAR-B125-00020	Arand. DIN 125 D20 bicrom.	2	
4	03800904	LAR-B125-00016	Arand. DIN 125 D16 bicrom.	3	
3	03800700	LAR-B125-00012	Arand. DIN 125 D12 bicrom.	4	
2	11421609	TR1-4050-00000	Anillo separador	38	
1	04140506	*	Anillo elastico I-100	2	

AGRIC - BEMVIG

Edicion	Modificacion	Fecha	Firma

Denominacion: Trituradora AMR
Maquina: Trituradora
Material
Codigo: 400023061
Tratamiento
Peso Neto: 1260.309 · Peso Bruto

Medidas sin tolerancia S/DIN 7168

Zona de toler.	0.5 6	6 30	30 120	120 135	315 1000	1000 2000	2000 4000
media	±0,1	±0,2	±0,3	±0,5	±0,8	±1,2	± 2

Dimensiones angulares ± 30´
Radios no indicados 0,25 - 1,25
Suavizar aristas

CAD	Fecha	Nombre
Dibujado	29-07-10	Tellez

AMR-4000-22000.ASM

Escala: 17:100
Sustituye a
Sustituido por

VERSION: B.2

N.° AMR-4000-22000

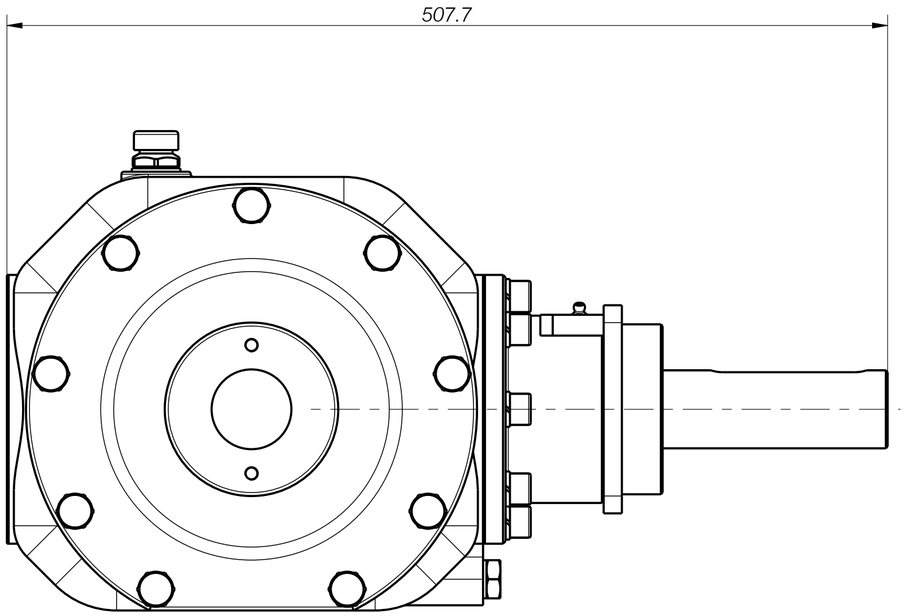

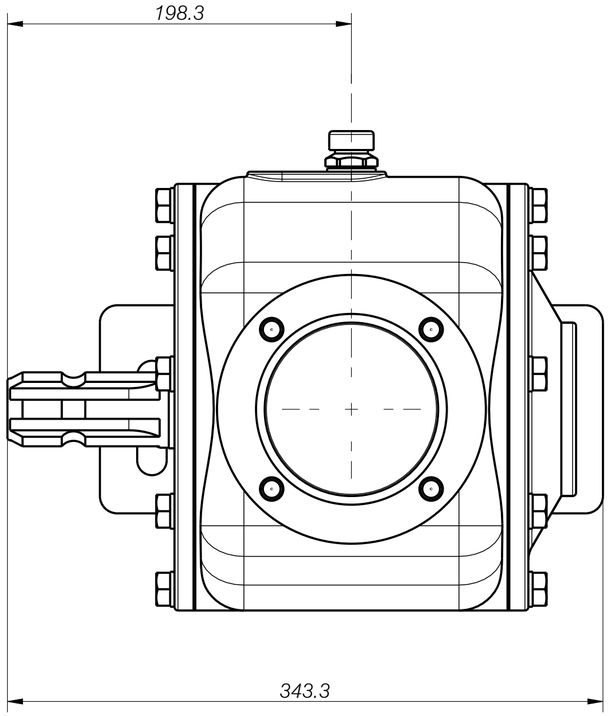

N.	CODIGO	REFERENCIA	DENOMINACION	Cant.	OBSERV.
33	03780905	LTC-0980-15022	Tuerca M-22/150 D.980	1	
32	03765908		Tornillo M-12x35 DIN-912	8	
31	03703904	LTB-0933-03012	Tornillo M-12x30 D.933 bicrom.	18	
30	22800303	202/3-BMS	Tapón nivel aceite 1/2" GAS	1	
29	04100104	417-AM	Tapón 3/8" Gas	1	
28	20206509	40.2131.000	Tapa trasera	1	
27	10234802	40.2211.000	Tapa delantera	1	
26	03901816		Rodamiento 6312 (60x130x31)	1	
25	03901311		Rodamiento 6309 (45x100x25)	1	
24	03906507		Rodamiento 6209-RS (45x85x19)	1	
23	03909818	*	Rodamiento 3210 (50x90x30.2)	1	
22	03927920	Retén tapa TV-2200 (100-15)	Retén tapa TV-2200 (100-15)	1	
21	03927906	*	Retén tapa TV-1460 (62x8)	1	
20	03924802	*	Reten 50x85x10 LS N	1	
19	03925209	*	Reten 50x80x10 LS N	1	
18	03922202	*	RETEN 45x62x12 LD N	1	
17	11300407	M-211-BM	PIÑON CONICO	1	
16	03940714	Junta torica	Junta torica 105x111x3	1	
15	03951808	226-AM	Junta 3/8" Gas	1	
14	03951918	227/1-AM	Junta 1/2" Gas	1	
13	03952302	M-261-BM-1	Junta	2	
12	03951303	M-220-BMS	Junta	2	
11	04800103	*	Engrasador recto M10-100	1	
10	200020180	AMR-2530-00000	Eje transmisión	1	
9	11011927	43.2063.000	Eje entrada (Giro inverso)	1	
8	11303307	M-250/1-BM	Corona cónica	1	
7	300020178	AMR-2570-00000	Conjunto trompeta	1	
6	23100600	40.2010.000	Caja	1	
5	03821002	LAR-0127-00022	Arandela Grower DIN-127 D.22	1	
4	03820508	LAR-0127-00012	Arandela Grower DIN-127 D.12	26	
3	11400909	40.2120.000	Anillo suplemento piñón	1	
2	04141301	*	Anillo elastico I-85	1	
1	04145608	*	Anillo elastico E-45	1	

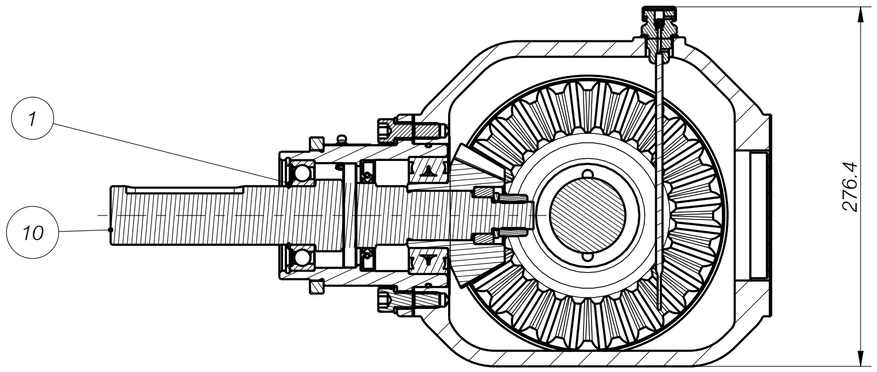

SECCIÓN A-A
ESCALA 3:10

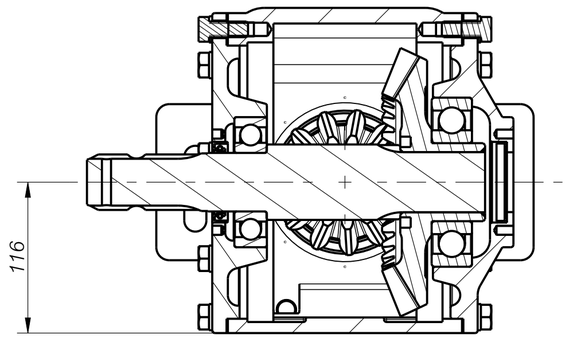

SECCIÓN B-B
ESCALA 3:10

ALGRIC - BEMVIG

Edicion	Modificacion	Fecha	Firma

Denominacion	Conjunto grupo trompeta	Maquina	Trituradora
Material		Codigo	400019922
Tratamiento		Peso Neto 353.877	Peso Bruto

Medidas sin tolerancia S/DIN 7168								CAD	Fecha	Nombre
Zona de toler.	0.5 6	6 30	30 120	120 135	315 1000	1000 2000	2000 4000	Dibujado	14-06-10	Tellez
media	±0.1	±0.2	±0.3	±0.5	±0.8	±1.2	± 2°	AMR-2000-00000.ASM		

Dimensiones angulares ± 30´
Radios no indicados 0.25 - 1.25
Suavizar aristas

Escala 2:5

Sustituye a

Sustituido por

VERSION B.1

N.° AMR-2000-00000

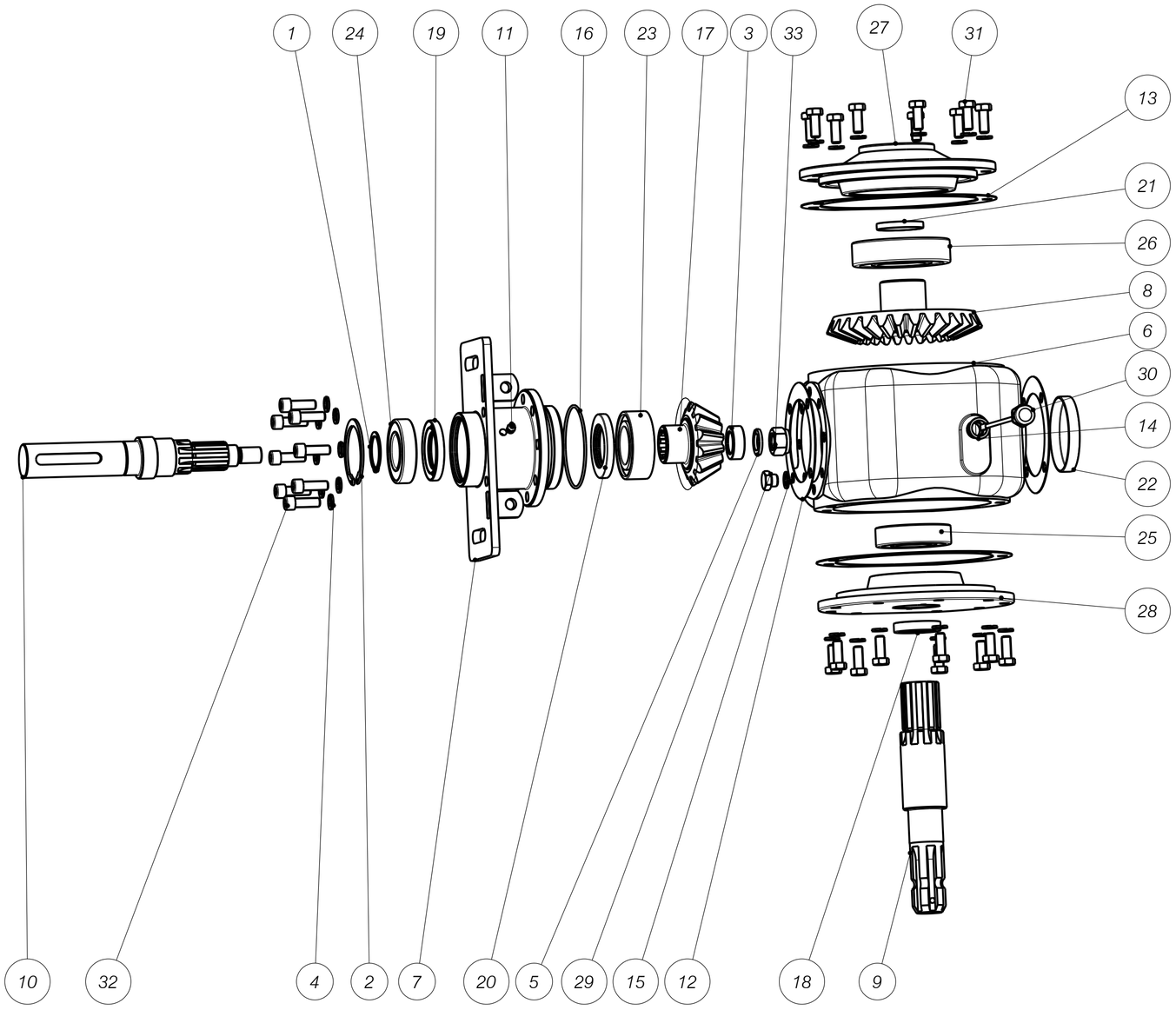

N.	CODIGO	REFERENCIA	DENOMINACION	Cant.	OBSERV.
33	03780905	LTC-0980-15022	Tuerca M-22/150 D.980	1	
32	03765908		Tornillo M-12x35 DIN-912	8	
31	03703904	LTB-0933-03012	Tornillo M-12x30 D.933 bicrom.	18	
30	22800303	202/3-BMS	Tapón nivel aceite 1/2" GAS	1	
29	04100104	417-AM	Tapón 3/8" Gas	1	
28	20206509	40.2131.000	Tapa trasera	1	
27	10234802	40.2211.000	Tapa delantera	1	
26	03901816		Rodamiento 6312 (60x130x31)	1	
25	03901311		Rodamiento 6309 (45x100x25)	1	
24	03906507		Rodamiento 6209-RS (45x85x19)	1	
23	03909818	*	Rodamiento 3210 (50x90x30.2)	1	
22	03927920	Retén tapa TV-2200 (100-15)	Retén tapa TV-2200 (100-15)	1	
21	03927906	*	Retén tapa TV-1460 (62x8)	1	
20	03924802	*	Reten 50x85x10 LS N	1	
19	03925209	*	Reten 50x80x10 LS N	1	
18	03922202	*	RETEN 45x62x12 LD N	1	
17	11300407	M-211-BM	PIÑON CONICO	1	
16	03940714	Junta torica	Junta torica 105x111x3	1	
15	03951808	226-AM	Junta 3/8" Gas	1	
14	03951918	227/1-AM	Junta 1/2" Gas	1	
13	03952302	M-261-BM-1	Junta	2	
12	03951303	M-220-BMS	Junta	2	
11	04800103	*	Engrasador recto M10-100	1	
10	200020180	AMR-2530-00000	Eje transmisión	1	
9	11011927	43.2063.000	Eje entrada (Giro inverso)	1	
8	11303307	M-250/1-BM	Corona cónica	1	
7	300020178	AMR-2570-00000	Conjunto trompeta	1	
6	23100600	40.2010.000	Caja	1	
5	03821002	LAR-0127-00022	Arandela Grower DIN-127 D.22	1	
4	03820508	LAR-0127-00012	Arandela Grower DIN-127 D.12	26	
3	11400909	40.2120.000	Anillo suplemento piñón	1	
2	04141301	*	Anillo elastico I-85	1	
1	04145608	*	Anillo elastico E-45	1	

AGRIC - BEMVIG

Edicion	Modificacion	Fecha	Firma

Denominacion	Conjunto grupo trompeta	Maquina	Trituradora
Material		Codigo	400019922
Tratamiento		Peso Neto 353.877	Peso Bruto

Medidas sin tolerancia S/DIN 7168									CAD	Fecha	Nombre
Zona de toler.	0.5 6	6 30	30 120	120 135	315 1000	1000 2000	2000 4000		Dibujado	14-06-10	Tellez
media	±0.1	±0.2	±0.3	±0.5	±0.8	±1.2	± 2		AMR-2000-00000.ASM		

Dimensiones angulares ± 30´
Radios no indicados 0,25 - 1,25
Suavizar aristas

Escala 1:5

Sustituye a

Sustituido por

VERSION B.1

N.° AMR-2000-00000

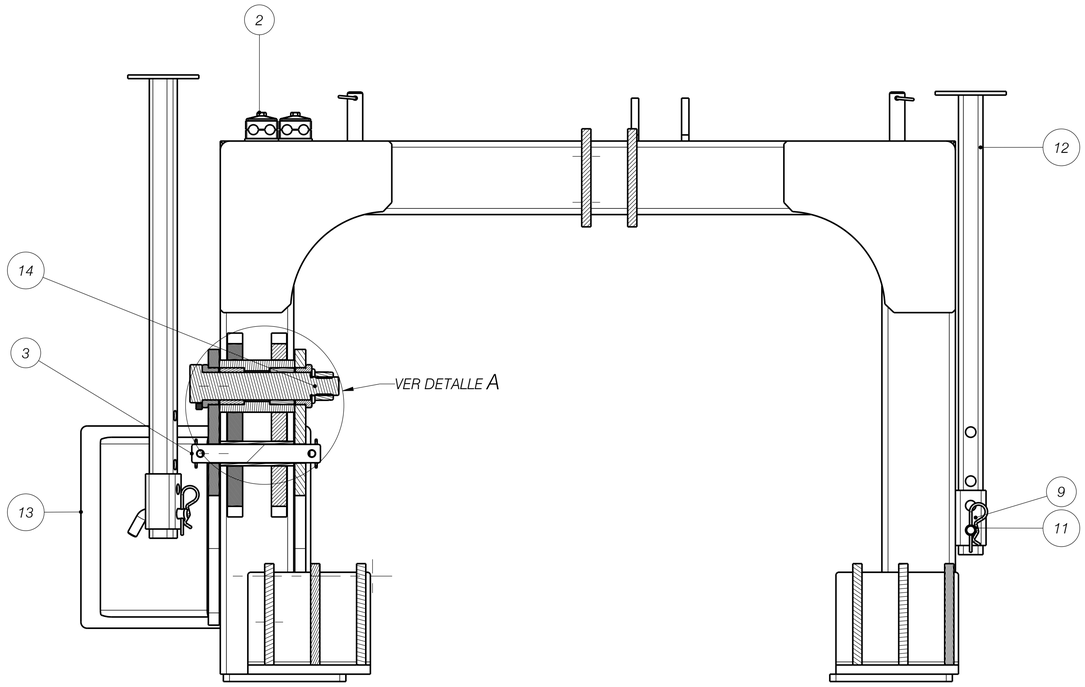

SECCIÓN A-A

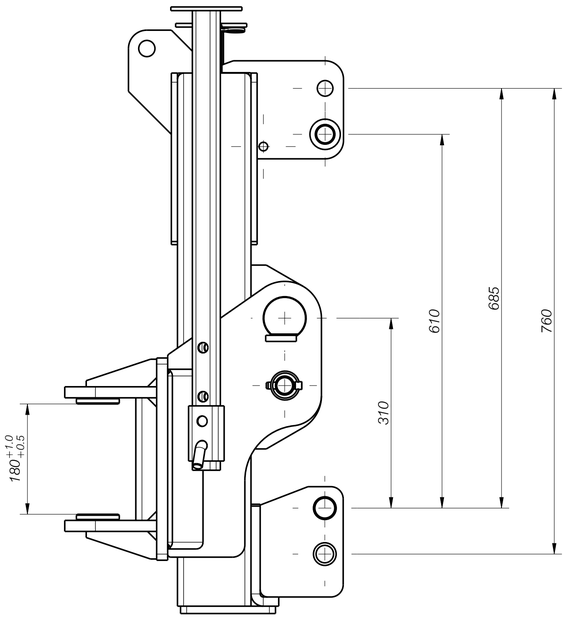

DETALLE A
MONTAJE CASQUILLOS
ESCALA 1:2

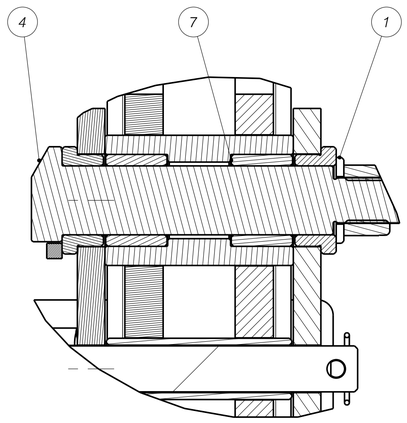

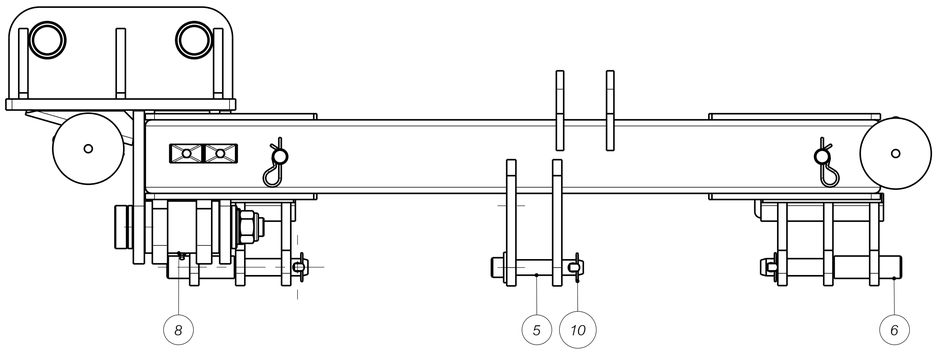

N.	CODIGO	REFERENCIA	DENOMINACION	Cant.	OBSERV.
14	03781425	LTC-0980-15030	Tuerca M-30/150 D.980	1	
13	300020078	AMR-2320-00000	Soporte giratorio brazos	1	
12	20483708	SRG-5020-00000	Pie apoyo maquina	2	
11	04855103	*	Pasador tipo clip Ø4	4	
10	04820105	LPA-ANIL-00011	Pasador anilla elastica D.11	5	
9	11220509	442-AM	Pasador	2	
8	04800103	*	Engrasador recto M10-100	1	
7	200020354	AMR-2240-00000	Casquillo de friccion	2	
6	200022504	AMR-3780-00000	Bulón enganche	2	
5	21101308	230/1-BCD	Bulon superior	1	
4	200020364	AMR-4240-00000	Bulon giro	1	
3	200023219	AMR-4250-00000	Bulon tope	1	
2	300023097	AMR-2330-00000	Arco enganche	1	
1	03801602	LAR-B125-00030	Arand. DIN 125 D30 bicrom.	1	

AGRIC - BEMVIG

Edicion	Modificacion	Fecha	Firma

Denominacion	Conjunto enganche	Maquina	Trituradora
Material		Codigo	400019974
Tratamiento		Peso Neto 214.305	Peso Bruto

Medidas sin tolerancia S/DIN 7168								CAD	Fecha	Nombre
Zona de toler.	0.5 6	6 30	30 120	120 135	315 1000	1000 2000	2000 4000	Dibujado	27-07-10	Tellez
media	±0.1	±0.2	±0.3	±0.5	±0.8	±1.2	± 2	AMR-2330-05000.ASM		

Dimensiones angulares ± 30´
Radios no indicados 0,25 - 1,25
Suavizar aristas

Escala	Sustituye a
1:5	Sustituido por

VERSION B.3

N.º AMR-2330-05000

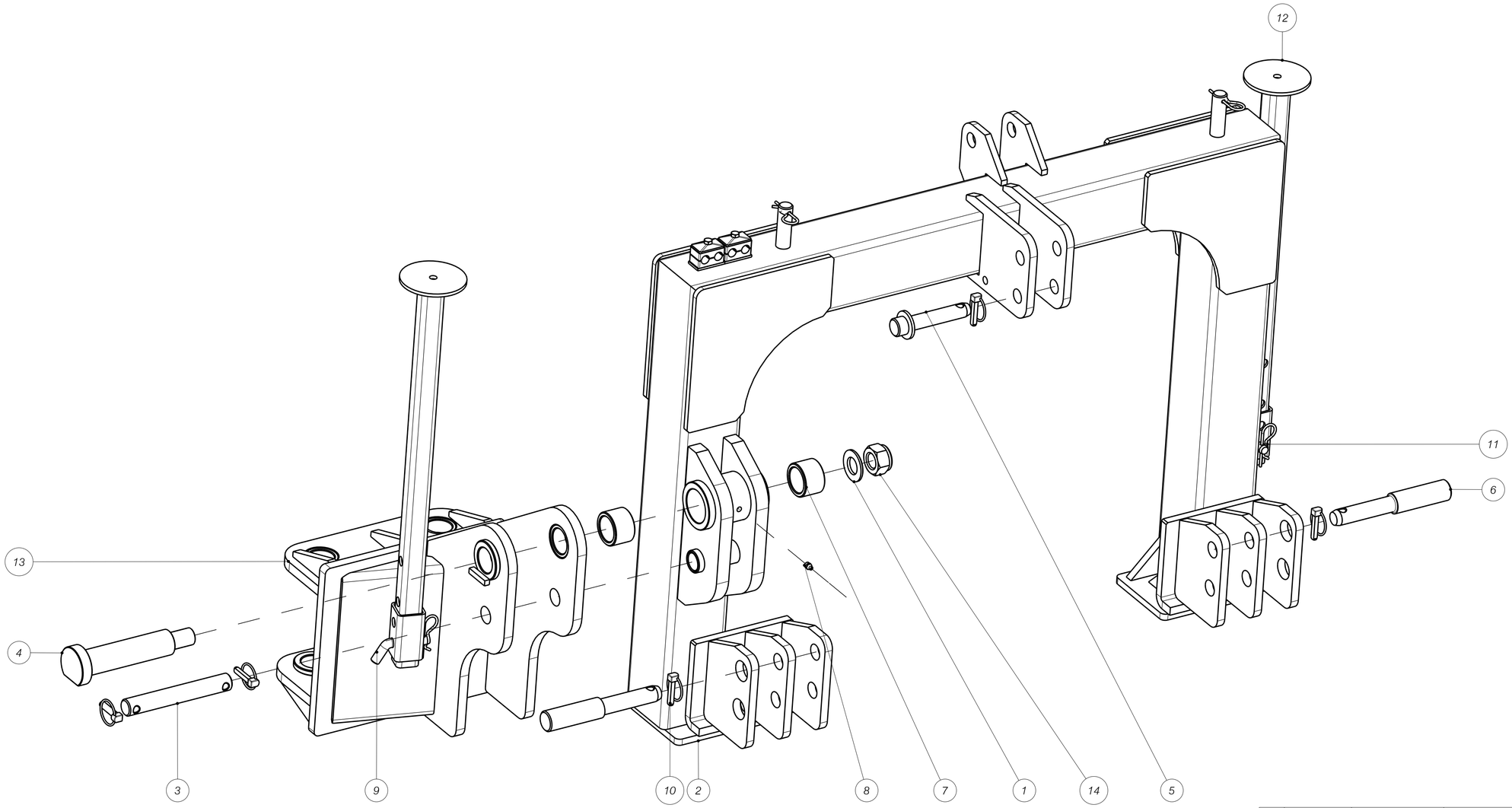

N.	CODIGO	REFERENCIA	DENOMINACION	Cant.	OBSERV.
14	03781425	LTC-0980-15030	Tuerca M-30/150 D.980	1	
13	300020078	AMR-2320-00000	Soporte giratorio brazos	1	
12	20483708	SRG-5020-00000	Pie apoyo maquina	2	
11	04855103	*	Pasador tipo clip Ø4	4	
10	04820105	LPA-ANIL-00011	Pasador anilla elastica D.11	5	
9	11220509	442-AM	Pasador	2	
8	04800103	*	Engrasador recto M10-100	1	
7	200020354	AMR-2240-00000	Casquillo de friccion	2	
6	200022504	AMR-3780-00000	Bulón enganche	2	
5	21101308	230/1-BCD	Bulon superior	1	
4	200020364	AMR-4240-00000	Bulon giro	1	
3	200023219	AMR-4250-00000	Bulon tope	1	
2	300023097	AMR-2330-00000	Arco enganche	1	
1	03801602	LAR-B125-00030	Arand. DIN 125 D30 bicrom.	1	

AGRIC - BEMVIG

Edicion	Modificacion	Fecha	Firma

Denominacion	Conjunto enganche	Maquina	Trituradora
Material		Codigo	400019974
Tratamiento		Peso Neto 214.305	Peso Bruto

Medidas sin tolerancia S/DIN 7168								CAD	Fecha	Nombre
Zona de toler.	0.5 6	6 30	30 120	120 135	315 1000	1000 2000	2000 4000	Dibujado	27-07-10	Tellez
medida	±0.1	±0.2	±0.3	±0.5	±0.8	±1.2	± 2	AMR-2330-05000.ASM		

Dimensiones angulares ± 30´
Radios no indicados 0,25 - 1,25
Suavizar aristas

Escala	Sustituye a
1:4	Sustituido por

VERSION B.3

N.º AMR-2330-05000

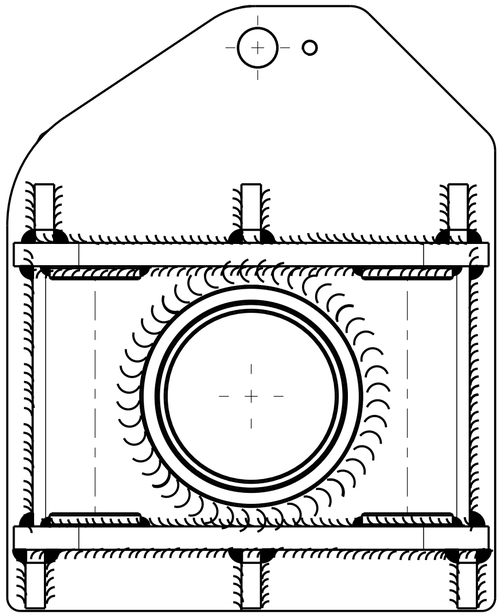

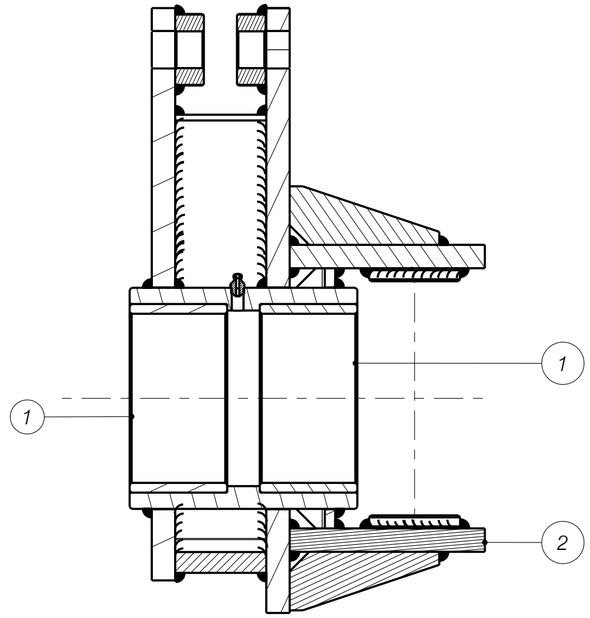

SECCIÓN XSEC0001-XSEC0001

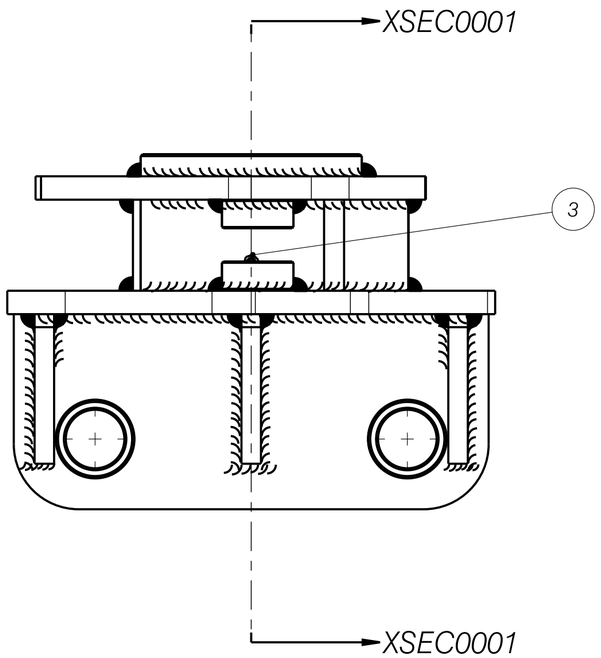

Utilizar liquido fijador en el montaje de los casquillos de friccion.

N.	CODIGO	REFERENCIA	DENOMINACION	Cant.	OBSERV.
3	04800103	*	Engrasador recto M10-100	1	
2	300025015	AMR-2390-00000	Conjunto giro brazos	1	
1	200020339	AMR-2390-00007	Casquillo de friccion	2	

ALGRIC - BEMVIG

Edicion	Modificacion	Fecha	Firma

Denominacion: Conjunto giro brazos montado

Material:

Tratamiento:

Maquina: Trituradora

Codigo: 400019971

Peso Neto: 68.820 Peso Bruto:

Medidas sin tolerancia S/DIN 7168

Zona de toler.	0.5 6	6 30	30 120	120 135	315 1000	1000 2000	2000 4000
media	±0,1	±0,2	±0,3	±0,5	±0,8	±1,2	± 2

Dimensiones angulares ± 30´
Radios no indicados 0,25 - 1,25
Suavizar aristas

CAD	Fecha	Nombre
Dibujado	10-05-10	Tellez

AMR-2390-05000.ASM

Escala 3:10

Sustituye a

Sustituido por

VERSION B.2

N.° AMR-2390-05000

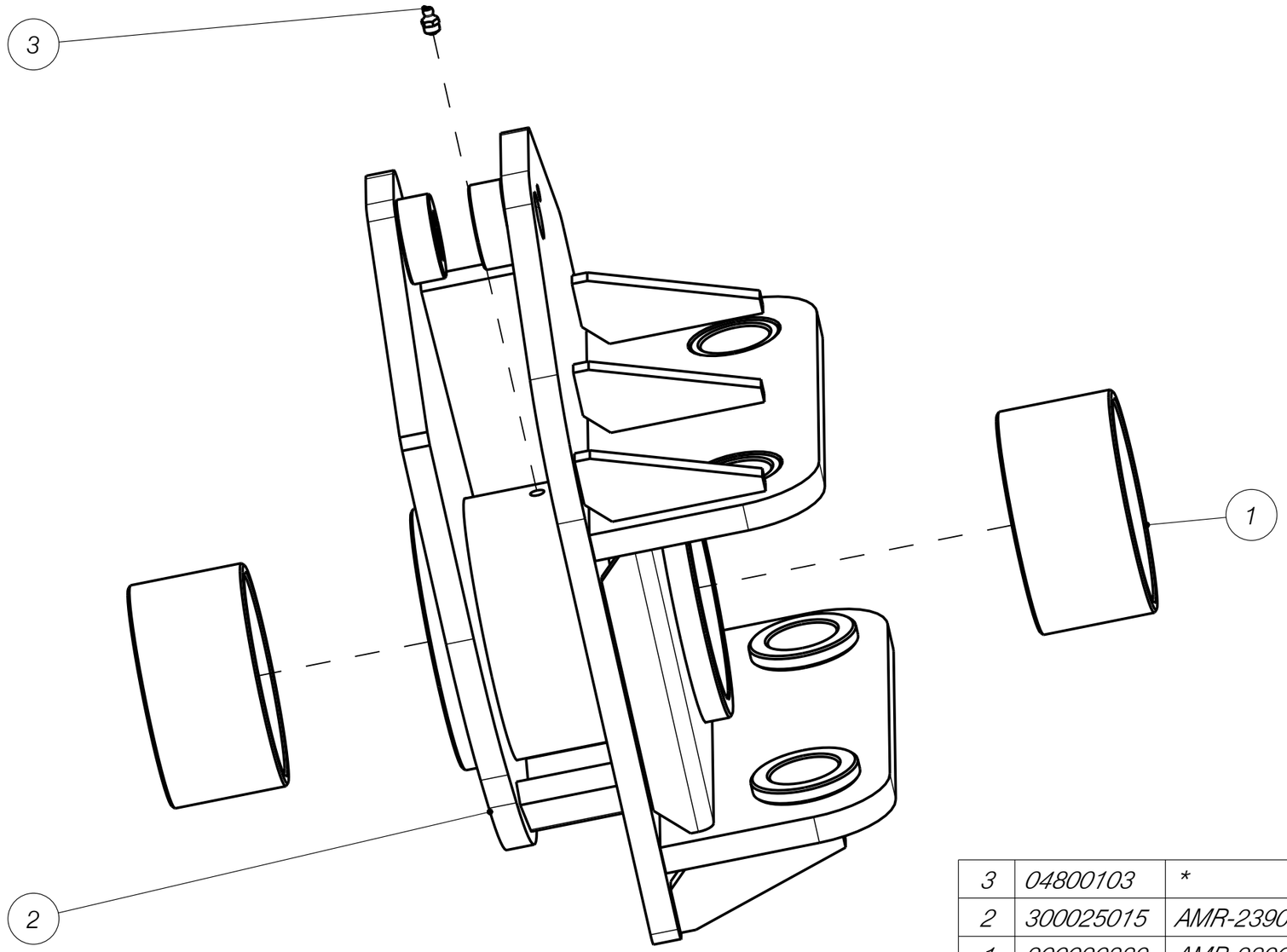

N.	CODIGO	REFERENCIA	DENOMINACION	Cant.	OBSERV.
3	04800103	*	Engrasador recto M10-100	1	
2	300025015	AMR-2390-00000	Conjunto giro brazos	1	
1	200020339	AMR-2390-00007	Casquillo de friccion	2	

AGRIC - BEMVIC

Edicion	Modificacion	Fecha	Firma

Denominacion: Conjunto giro brazos montado

Material:

Tratamiento:

Maquina: Trituradora

Codigo: 400019971

Peso Neto: 68.820 Peso Bruto:

Medidas sin tolerancia S/DIN 7168

Zona de toler.	0.5 6	6 30	30 120	120 135	315 1000	1000 2000	2000 4000
media	±0,1	±0,2	±0,3	±0,5	±0,8	±1,2	± 2

CAD	Fecha	Nombre
Dibujado	10-05-10	Tellez

AMR-2390-05000.ASM

Dimensiones angulares ± 30´
Radios no indicados 0,25 - 1,25
Suavizar aristas

Escala 3:10

Sustituye a

Sustituido por

VERSION B.2

N.° AMR-2390-05000

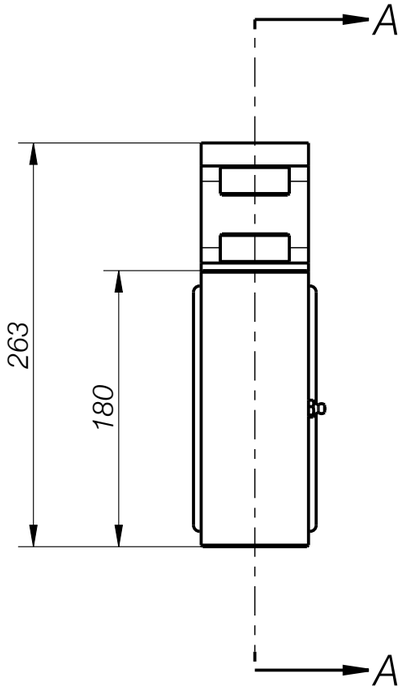

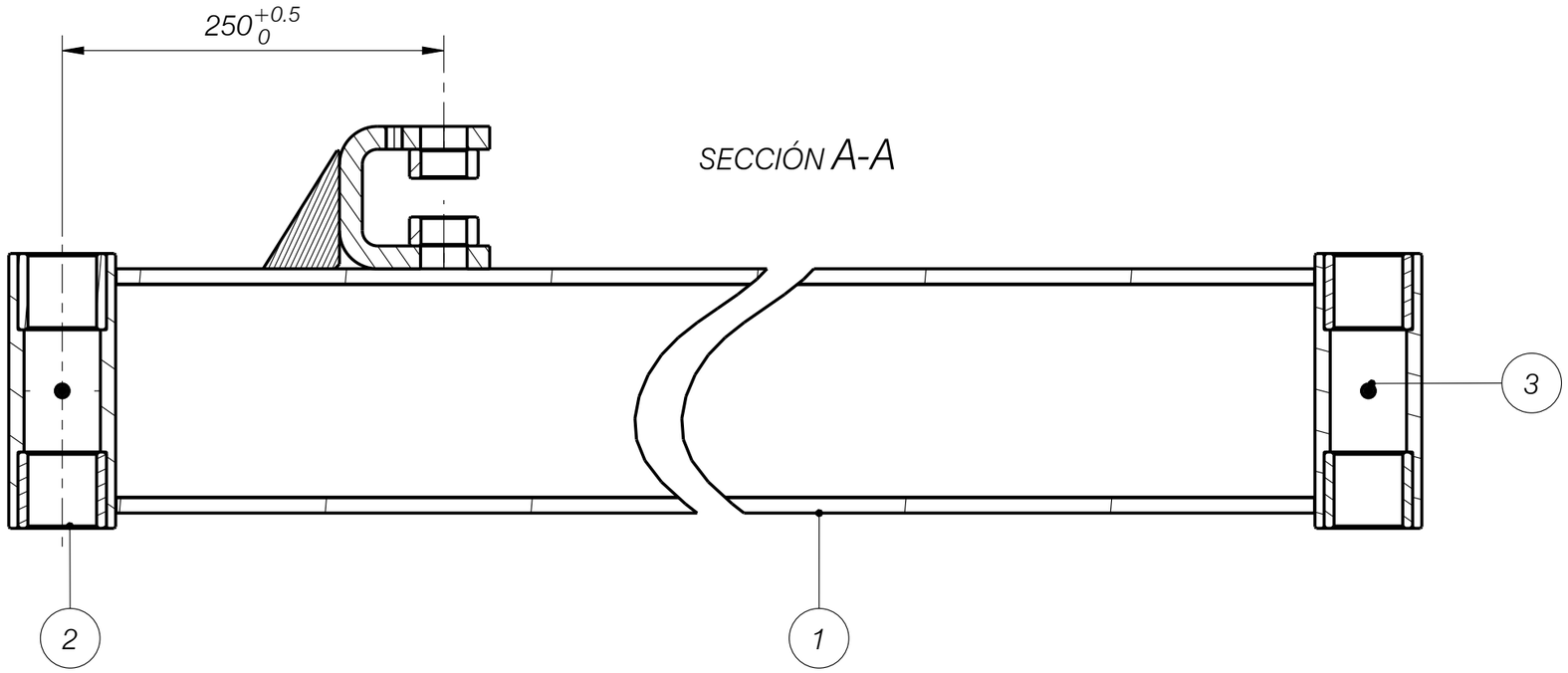

Utilizar liquido fijador para el montaje de los casquillos de friccion.

N.	CODIGO	REFERENCIA	DENOMINACION	Cant.	OBSERV.
3	04800103	*	Engrasador recto M10-100	2	
2	200023128	AMR-2350-00003	Casquillo de friccion	4	
1	300019968	AMR-2350-00000	Brazo extensor izquierdo	1	

AGRIC - BEMVIG

Edicion	Modificacion	Fecha	Firma

Denominacion	Conjunto brazo izquierdo	Maquina	Trituradora
Material		Codigo	400024997
Tratamiento		Peso Neto 41.861	Peso Bruto

Medidas sin tolerancia S/DIN 7168								CAD	Fecha	Nombre
Zona de toler.	0.5 6	6 30	30 120	120 135	315 1000	1000 2000	2000 4000	Dibujado	15-07-10	Tellez
media	±0,1	±0,2	±0,3	±0,5	±0,8	±1,2	± 2	AMR-2350-05000.ASM		

Dimensiones angulares ± 30´
Radios no indicados 0,25 - 1,25
Suavizar aristas

Escala 1:4

Sustituye a

Sustituido por

VERSION B.2

N.° AMR-2350-05000

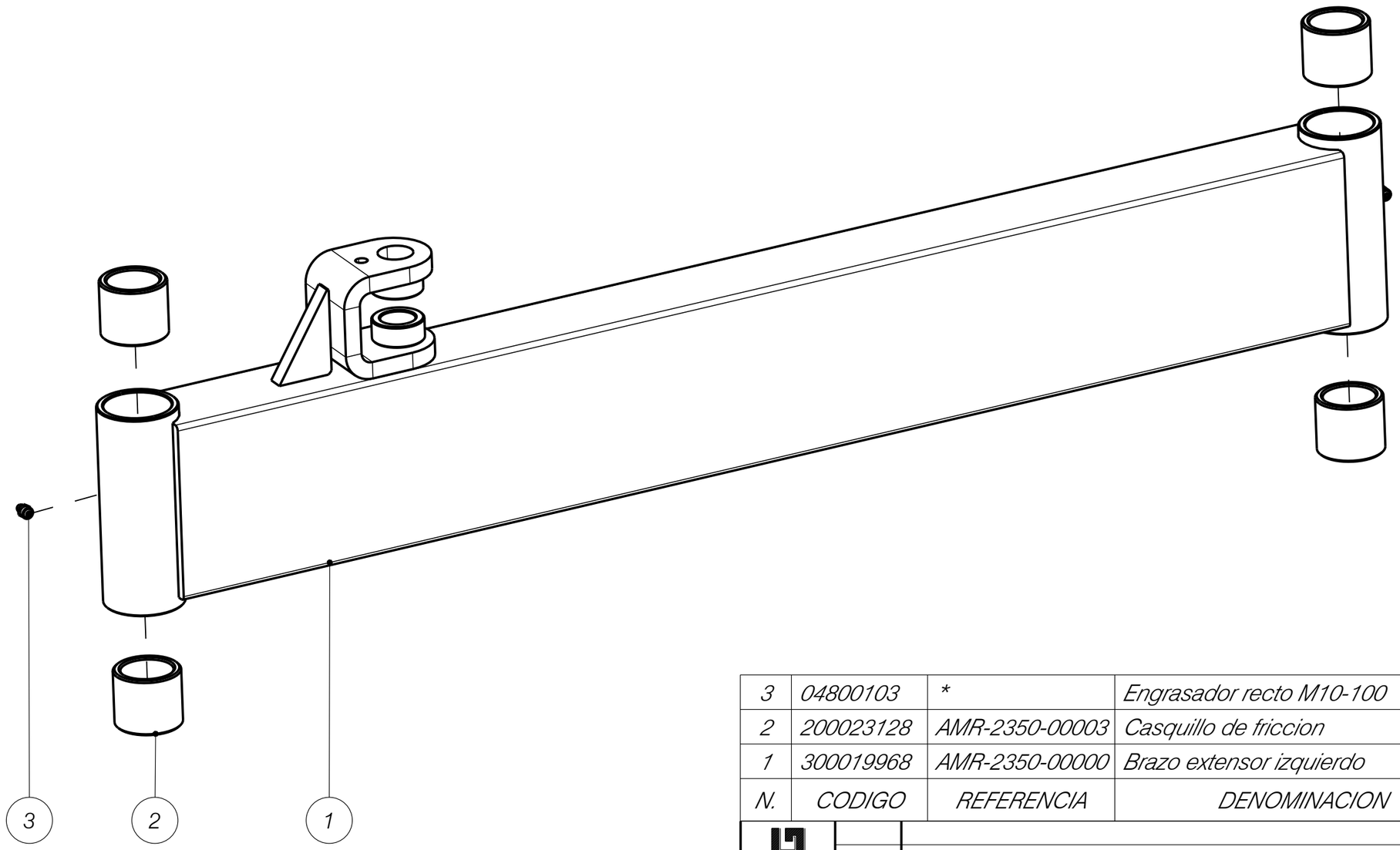

N.	CODIGO	REFERENCIA	DENOMINACION	Cant.	OBSERV.
3	04800103	*	Engrasador recto M10-100	2	
2	200023128	AMR-2350-00003	Casquillo de friccion	4	
1	300019968	AMR-2350-00000	Brazo extensor izquierdo	1	

Edicion	Modificacion	Fecha	Firma

ALGRIC - BEMVIG

Denominacion: Conjunto brazo izquierdo

Material

Tratamiento

Maquina: Trituradora

Codigo: 400024997

Peso Neto: 41.861 Peso Bruto

Medidas sin tolerancia S/DIN 7168

Zona de toler.	0.5 6	6 30	30 120	120 135	315 1000	1000 2000	2000 4000
media	±0,1	±0,2	±0,3	±0,5	±0,8	±1,2	± 2

Dimensiones angulares ± 30´
Radios no indicados 0,25 - 1,25
Suavizar aristas

CAD	Fecha	Nombre
Dibujado	15-07-10	Tellez

AMR-2350-05000.ASM

Escala 1:4

Sustituye a

Sustituido por

VERSION B.2

N.° AMR-2350-05000

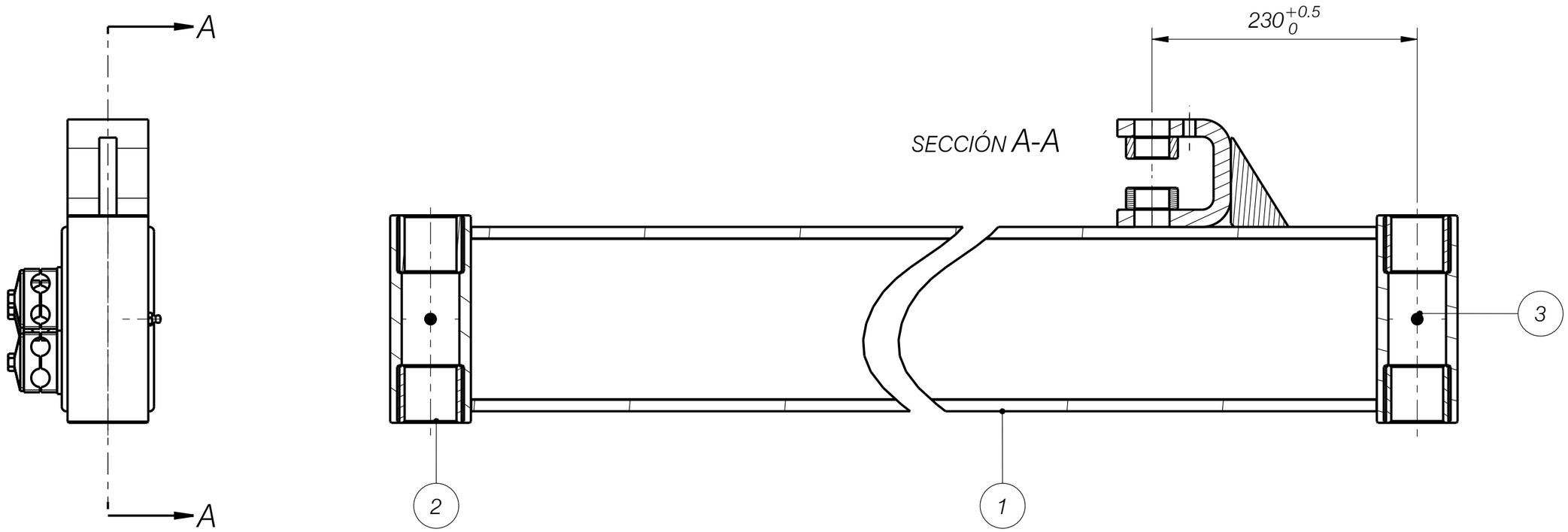

Utilizar liquido fijador para el montaje de los casquillos de friccion.

N.	CODIGO	REFERENCIA	DENOMINACION	Cant.	OBSERV.
3	04800103	*	Engrasador recto M10-100	2	
2	200023128	AMR-2350-00003	Casquillo de friccion	4	
1	300025006	AMR-2360-00000	Brazo extensor derecha	1	

AGRIC - BEMVIG

Edicion	Modificacion	Fecha	Firma

Denominacion	Conjunto brazo derecho	Maquina	Trituradora
Material		Codigo	400025000
Tratamiento		Peso Neto 43.537	Peso Bruto

Medidas sin tolerancia S/DIN 7168							
Zona de toler.	0.5 6	6 30	30 120	120 135	315 1000	1000 2000	2000 4000
media	±0,1	±0,2	±0,3	±0,5	±0,8	±1,2	± 2

CAD	Fecha	Nombre
Dibujado	15-07-10	Tellez
AMR-2360-05000.ASM		

Dimensiones angulares ± 30´
Radios no indicados 0,25 - 1,25
Suavizar aristas

Escala 1:4

Sustituye a

Sustituido por

VERSION B.2

N.° AMR-2360-05000

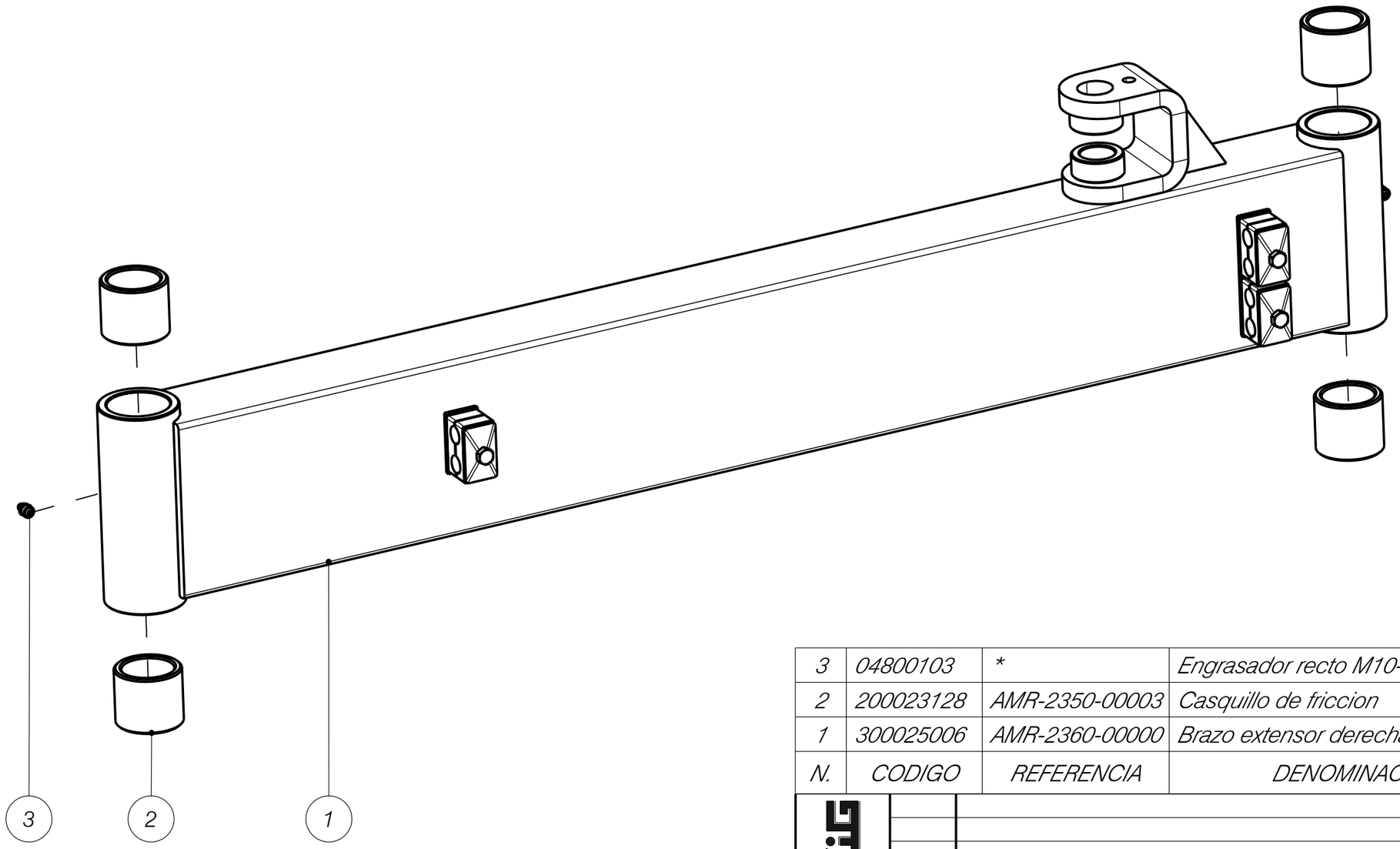

N.	CODIGO	REFERENCIA	DENOMINACION	Cant.	OBSERV.
3	04800103	*	Engrasador recto M10-100	2	
2	200023128	AMR-2350-00003	Casquillo de friccion	4	
1	300025006	AMR-2360-00000	Brazo extensor derecha	1	

AGRIC - BEMVIC

Edicion	Modificacion	Fecha	Firma

Denominacion: Conjunto brazo derecho

Material:

Tratamiento:

Maquina: Trituradora

Codigo: 400025000

Peso Neto: 43.537 Peso Bruto:

Medidas sin tolerancia S/DIN 7168

Zona de toler.	0.5 6	6 30	30 120	120 135	315 1000	1000 2000	2000 4000
media	±0,1	±0,2	±0,3	±0,5	±0,8	±1,2	± 2

Dimensiones angulares ± 30´
Radios no indicados 0,25 - 1,25
Suavizar aristas

CAD	Fecha	Nombre
Dibujado	15-07-10	Tellez

AMR-2360-05000.ASM

Escala: 1:4

Sustituye a:

Sustituido por:

VERSION: B.2

N.°: AMR-2360-05000