AGRIC

NOMENCLATURA

ARADO DE DISCOS

Mod. MF-65/12 → 9640 0302 BI
9640 0209 TRI

9640 0306 BI
9640 0403 TRI

REFERENCIA	PAG.	GUION
AA-557	3	10
MP-1056	5	29
MP-1058	5	5
16.752 X1	5	4
150.662 M1	5	17
180.010 M1	5	19
195,055 M1	1	13
195.159 M1	3	7
195.160 M1	3	7
195.518 M1	1	16
319.364 M1	7	6
319.365 M1	7	7
319.376 M1	1	1
319.377 M1	1	1
319.378 M1	1/7	1/1
319.379 M1	1/7	1/1
319.382 M1	3	4
319.383 M1	3	1
319.384 M1	3	11
319.394 M1	5	18
319.399 M1	1	7
319.404 M1	5	9
319.409 M1	1/7	1/1
319.412 M91	1	1
319.413 M91	1/7	1/1
319.416 M1		
319.422 M1	1	10
319.424 M1	3	20
319.425 M2	3	27
319.427 M92	1	19
319.428 M1	1	19
319.429 M1	1	19
319.430 M91	1	20
319.431 M1	1	20
319.432 M1	1	20
319.433 M1	1	20
319.434 M1	1	20
319.435 M1	1	20
319.437 M1	1	21
319.439 M1	1	22
319.440 M1	1	24
319.441 M1	1	24
319.442 M1	1	24
319.446 M1	5	2
319.449 M91		
319.450 M1	5	15

REFERENCIA	PAG.	GUION
319.450 M11	5	15
319.451 M92	5	14
319.453 M2	5	14
319.455 M91		
319.456 M1	5	11
319.457 M1	5	12
319.458 M1	5	13
319.459 M1	5	8
319.460 M1		
319.461 M1	3	18
319.520 M2	1	2
319.521 M1	L6.1210.000	
319.521 B91		
319.522 M1	1	15
319.522 B91		
319.534 M2	5	27
319.557 M1		
319.558 M1		
319.559 M1		
319.560 M1		
319.561 M1		
319.563 M1		
319.583 M1	1	1
350.351 X1	5	16
352.052 F1	3	16
352.052 F12	3	16
352.053 F2	3	16
353.426 X1	1/1	9/26
	3	15
353.427 X1	1/7	4/9
	3	23
353.432 X1	1/1	8/20
	3/5	14/25
353.433 X1	1/7	5/8
	3	22
353.435 X1	1	18
353.440 X1	1	17
353.443 X1	1	14
353.448 X1		
353.613 X1		
353.698 X1	5	24
353.700 X1	5	28
353.757 X1	5	30
353.762 X1	1	28
353.865 X1	3	24
353.928 X1	5	21

REFERENCIA	PAG.	GUION
354.068 X1	5	22
354.070 X1	1	29
354.091 X1	1	30
354.094 X1	3	5
354.930 X1	1	27
355.623 X1	3	21
375.113 X1	5	10
475.116 M1		
475.117 M1		
646.057 M1	5	14
646.058 M1	5	26
646.059 M1	5	20
646.096 M1	1	19
660.089 M1	3	8
660.122 M1	1	6
660.126 M1		
660.127 M1	3	13
660.130 M1	3	9
660.132 M1	3	3
660.134 M1	3	28
660.135 M1	3	19
660.137 M1	1	12
660.139 M1	1	11
660.188 M1	5	23
660.189 M1		
660.236 M1	3	12
660.882 M1	5	3
660.883 M1	5	7
660.885 M1	5	6
660.402 M1	5	16
811.538 M1		
811.539 M91	7	1
811.540 M91	7	1
811.541 M1	7	1
811.542 M1	7	1
811.543 M1	1	1
816.476 M1	1	33
816.497 M91		
816.498 M91		
816.550 M1	1	3
816.551 M2	1	1
816.615 M1	1	23
816.616 M91		
816.672 M91		
816.674 M1		
816.676 M91		

REFERENCIA	PAG.	GUION
816.677 M1	3	17
816.682 M1	1	1
816.683 M1	1	1
816.685 M1	1	1
816.686 M94	1	1
816.687 M94	1	1
816.820 M92	1	7
816.821 M2	1	7
816.829 M1		
816.830 M1		
816.952 M1	1	32
819.130 M2		
819.512 M1		
831.326 M1	3	2
831.363 M1	3	2
850.127 M1	5	17
860.234 M91		
860.235 M1	5	1
1827.308 M1		
1827.309 M1	1	31
1827.607 M1	3	6
1827.884 M1	1	1
1827.885 M1	1	1
1827.886 M1	1	1
1827.887 M91	1	1
1827.888 M91	1	1
1827.889 M91	1	1
1827.890 M1	1	1
1827.891 M91	1	1
1827.892 M1	1	1
1850.087 M92	3	7
1850.224 M91	5	17
1850.388 M91	3	2
1850.662 M11	5	16

Conjunto: BASTIDOR Y CAMA

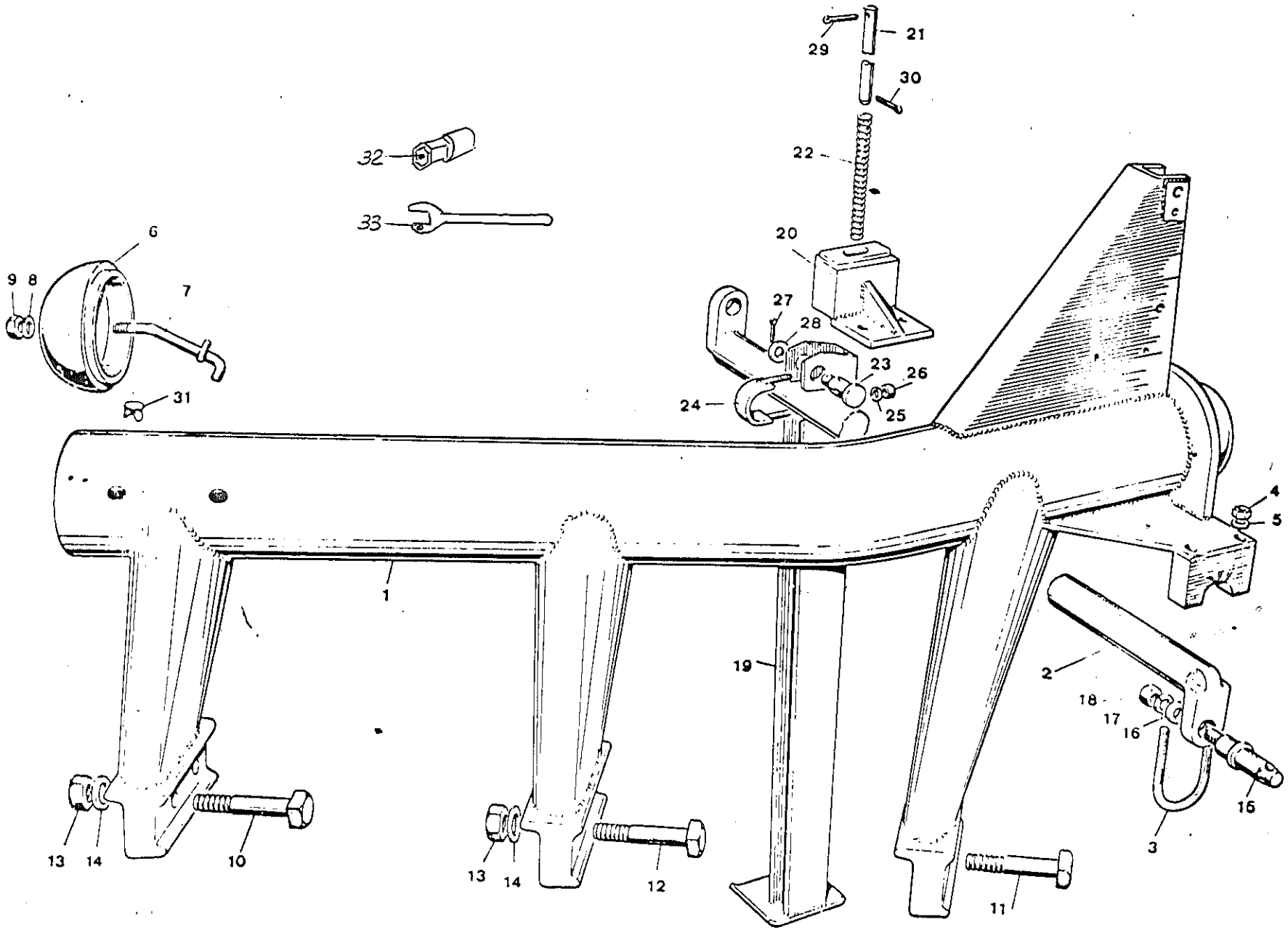

AGRIMAC S.A. DPTO. PROYECTOS	MAQUINA: ARADO DE DISCOS MF-65/12 Nº DISCOS 2 ó 3	SUSTITUYE A:	HOJA 1 DE 10
	CONJUNTO: BASTIDOR Y CAMA	SUSTITUIDO POR:	FECHA 6-12-83.

QUION	DENOMINACION	N.º PIEZA ANTIGUO	N.º PIEZA NUEVO	COMUN	CANTIDAD POR MAQUINA 2							OBSERVACIONES
1	CONJUNTO ARMAZON 2 SURCOS (CDN-478)	816.686 M94			1						A-4	
	CAMA PARA DOS DISCOS	811.543 M1			1						A-1	Tubo ϕ168'27x7'11x1.125 ±5mm. ASTM A-106 GB Proveedor COAFISA Cuenta T. ARCOCHA S.L.
	SOPORTE DELANTERO	319.412 M91			1						A-1	
	SEGMENTO FRONTAL	319.376 M1			1						A-4	
	SEGMENTO TRASERO	319.377 M1			1						A-4	
	SOPORTE	319.413 M91			1						A-1	
	SOPORTE SEGMENTO DELANTERO	319.378 M1			1						A-4	
	SOPORTE SEGMENTO POSTERIOR	319.379 M1			1						A-4	
	SOPORTE DEL DISCO	319.409 M1			2						A-2	Proveedor MARTIN ERRASTI y CIA, S.A.
	CONJUNTO SOPORTE SUPERIOR	1827.891 M91			1						A-1	
	SOPORTE	1827.892 M1			1						A-1	
	ESPACIADOR	1827.890 M1			2						A-3	
	SOPORTE BARRA DE TIRO	1827.889 M91			1						A-1	
	CONJUNTO ABRAZADERA DERECHA	1827.888 M91			1						A-2	
	ABRAZADERA DERECHA	1827.885 M1			1						A-3	
	CHAPA CIERRE	1827.886 M1			1						A-3	
	CONJUNTO ABRAZADERA IZQUIERDA	1827.887 M91			1						A-2	
	ABRAZADERA IZQUIERDA	1827.884 M1			1						A-3	
	CHAPA CIERRE	1827.886 M1			1						A-3	
	SOPORTE BARRA DE TIRO	816.551 M2			1						A-1	
	PLACA SOPORTE DERECHA	816.682 M1			1						A-3	
	PLACA SOPORTE IZQUIERDA	816.683 M1			1						A-3	
	PLACA DE REFUERZO	816.685 M1			2						A-3	

AGRIC S.A. DPTO PROYECTOS	MAQUINA: ARADO DE DISCOS MF-65/1º Nº DISCOS 2 ó 3	SUSTITUYE A:	HOJA 2 DE 10
	CONJUNTO: BASTIDOR Y CAMA	SUSTITUIDO POR:	FECHA 6-12-83.

GUION	DENOMINACION	N.º PIEZA ANTIGUO	N.º PIEZA NUEVO	CANTIDAD POR MAQUINA COMUN	3						OBSERVACIONES
1	CONJUNTO ARMAZON 3 SURCOS (CDN-478)	816.687 M94			1					A-4	
	CAMA PARA TRES DISCOS	319.583 M1			1					A-1	Tubo Ø168,27x7'11x1678 15mm. ASTM A-106 GB Proveedor COAFISA Quota T.ARCOCHA S.L.
	SOPORTE DELANTERO	319.412 M91			1					A-1	
	SEGMENTO FRONTAL	319.376 M1			1					A-4	
	SEGMENTO TRASERO	319.377 M1			1					A-4	
	SOPORTE	319.413 M91			2					A-1	
	SOPORTE SEGMENTO DELANTERO	319.378 M1			1					A-4	
	SOPORTE SEGMENTO POSTERIOR	319.379 M1			1					A-4	
	SOPORTE DEL DISCO	319.409 M1			3					A-2	
	CONJUNTO SOPORTE SUPERIOR	1827.891 M91			1					A-1	
	SOPORTE SUPERIOR ARADO	1827.892 M1			1					A-1	
	ESPACIADOR DERECHO	1827.890 M1			2					A-3	
	SOPORTE BARRA DE TIRO	1827.889 M91			1					A-1	
	CONJUNTO ABRAZADERA DERECHA	1827.888 M91			1					A-2	
	ABRAZADERA DERECHA	1827.885 M1			1					A-3	
	CHAPA CIERRE	1827.886 M1			1					A-3	
	CONJUNTO ABRAZADERA IZQUIERDA	1827.887 M91			1					A-2	
	ABRAZADERA IZQUIERDA	1827.884 M1			1					A-3	
	CHAPA CIERRE	1827.886 M1			1					A-3	
	SOPORTE BARRA DE TIRO	816.551 M2			1					A-1	
	PLACA SOPORTE DERECHA	816.682 M1			1					A-3	
	PLACA SOPORTE IZQUIERDA	816.683 M1			1					A-3	
	PLACA DE REFUERZO	816.685 M1			2					A-3	

FERRIC S.A. DPTO. PROYECTOS	MAQUINA: ARADO DE DISCOS MF-65/12 N&DISCOS 2 ó 3	SUSTITUYE A:	HOJA 3 DE 10
	CONJUNTO: BASTIDOR Y CAMA	SUSTITUIDO POR:	FECHA 6-12-83.

GUION	DENOMINACION	N.º PIEZA ANTIGUO	N.º PIEZA NUEVO	CANTIDAD POR MAQUINA COMUN	2	3						OBSERVACIONES
2	BARRA DE TIRO	319.520 M2	Metodo	1							A-1	Proveedor MARTIN ERRASTI y CIA. S.A.
3	ABRAZADERA SOPORTE BARRA DE TIRO	816.550 M1		2							A-3	
4	TUERCA EXAGONAL 5/8" 18 UNF	353.427 X1		4								Proveedor INDUSTRIAS URCELAY S.A.
5	ARANDELA GROWER 5/8"	353.433 X1		4								" MENDIGUREN Y ZARRAUA S.A.
6	TAPACUBO	660.122 M1		2							A-2	" BELERIN S.A.
7	CONJUNTO PERNO DE GANCHO	816.820 M92		2							A-3	
	PERNO DE GANCHO POSTERIOR	816.821 M2		1							A-3	
	PASADOR	319.399 M1		1							A-4	
8	ARANDELA GROWER 7/16"	353.432 X1		2								" MENDIGUREN Y ZARRAUA S.A
9	TUERCA EXAGONAL 7/16" 20 UNF	353.426 X1		2								" TORUNSA
10	BULON CABEZA CUADRADA	319.422 M1		1							A-3	" TORUNSA
11	BULON CABEZA CUADRADA	660.139 M1			2	3					A-3	" TORUNSA
12	BULON CABEZA CUADRADA	660.137 M1			1	2					A-3	" TORUNSA
13	TUERCA ESPECIAL	195.055 M1			4	6					A-4	" TORUNSA
14	ARANDELA GROWER 1"	353.443 X1			4	6						
15	BULON ENGANCHE CATEGORIA 2.	319.522 M1		2							A-3	
16	ARANDELA PLANA	195.518 M1		2							A-4	
17	ARANDELA GROWER 3/4"	353.440 X1		2								
18	TUERCA EXAGONAL 3/4" 16 UNF	353.435 X1		2								IND. URCELAY S.A.
19	CONJUNTO SOPORTE	319.427 M92		1							A-2	
	BASE DEL SOPORTE	646.096 M1		1							A-4	
	SOPORTE	319.428 M1		1							A-1	
	REFUERZO	319.429 M1		1							A-3	
20	CONJUNTO CHAPA DE PRESION	319.430 M91		1							A-3	
	CHAPA DE PRESION	319.431 M1		1							A-4	
	SOPORTE DE RETENCION	319.432 M1		1							A-4	
	CHAPA SOPORTE	319.433 M1		1							A-4	
	REFUERZO	319.434 M1		1							A-4	
	PLACA DE ASIENTO	319.435 M1		1							A-4	

FERRE S.A. DPTO. PROYECTOS	MAQUINA: ARADO DE DISCOS MF-65/12 Nº DISCOS 2 ó 3	SUSTITUYE A:	HOJA 4 DE 10
	CONJUNTO: BASTIDOR Y CAMA	SUSTITUIDO POR:	FECHA 6-12-83.

QUION	DENOMINACION	N.º PIEZA ANTIGUO	N.º PIEZA NUEVO	CANTIDAD POR MAQUINA COMUN	2	3						OBSERVACIONES
21	CLAVIJA	319.437 M1		1							A-4	
22	MUELLE	319.439 M1		1							A-3	Proveedor MUELLES DIAZ, S.A.
23	MUÑON	816.615 M1		1							A-4	
24	CONJUNTO ABRAZADERA	319.440 M91		1							A-3	
	BULON	319.441 M1		2							A-3	
	ABRAZADERA	319.442 M1		1							A-3	
25	ARANDELA GROWER 7/16"	353.432 X1		2								
26	TUERCA EXAGONAL 7/16" 20 UNF	353.426 X1		4								Proveedor METALURGICA BAIX LLOBREGAT
27	PASADOR ALETAS Ø 1/8" x 1 1/4"	354.930 X1		1								" CLAUDIO SAN MARTIN S.A.
28	ARANDELA PLANA Ø 3/4"	353.762 X1		1								
29	PASADOR CONICO 5/32"x3/8" x 1 1/16	354.070 X1	?	1	Pasador elástico 5/32 x 22'1							
30	PASADOR ALETAS 1/4" x38	354.091 X1		1							A-3	Proveedor TALLERES ARAGONES S.A.
31	TAPA CIERRE ORIFICIOS CAMA	1827.309 M1		4							A-3	
32	LLAVE DE TUBO	816.952 M1		1							A-3	BELEWIN, S.A.
33	LLAVE EXAGONAL DE 1"	816.476 M1		1								

Conjunto: SOPORTE PORTA-DISCOS

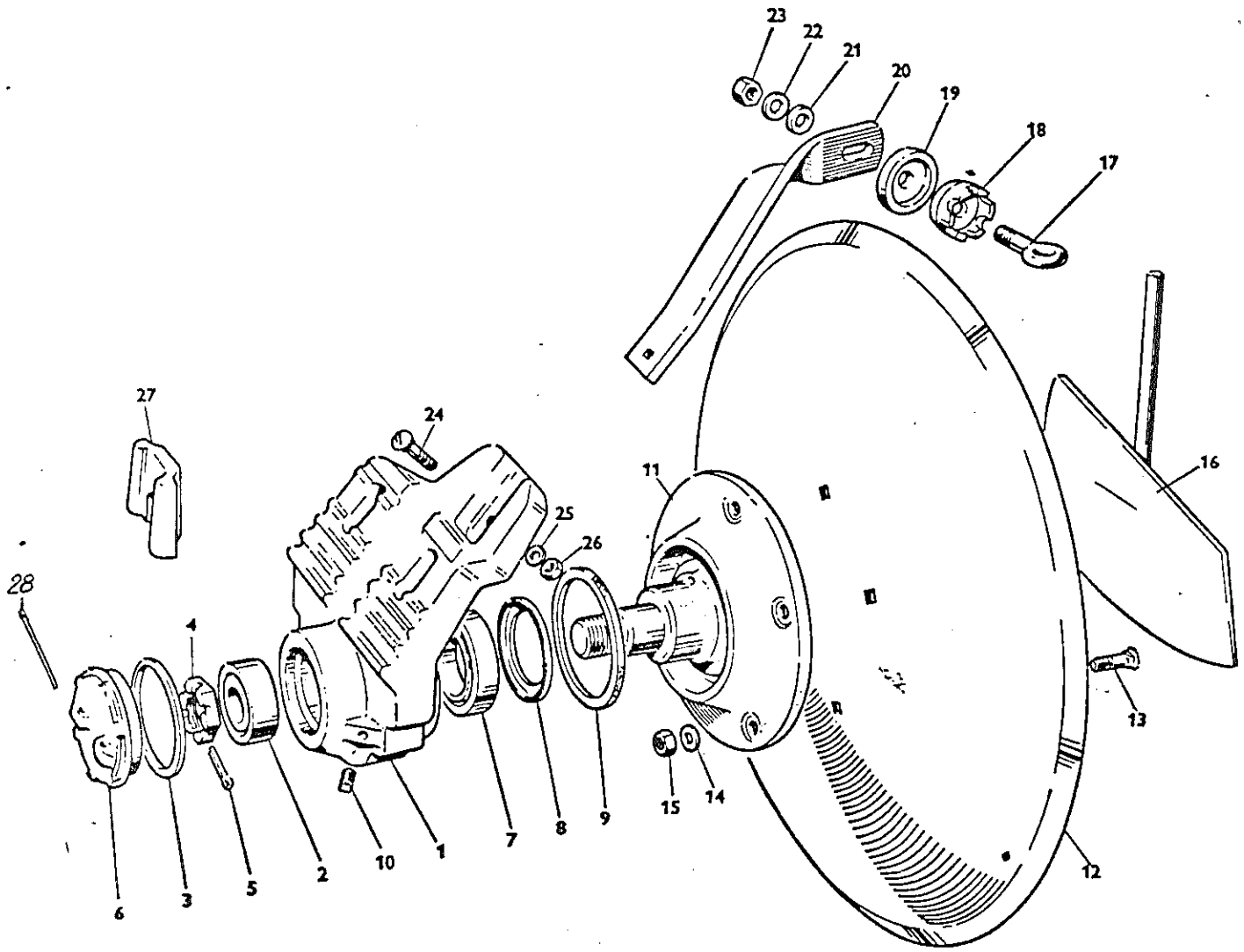

FERRIE S.A. DPTO. PROYECTOS	MAQUINA: ARADO DE DISCOS MF-65/12 Nº DISCOS 2 ó 3	SUSTITUYE A:	HOJA 5 DE 10
	CONJUNTO: SOPORTE PORTA-DISCOS	SUSTITUIDO POR:	FECHA 6-12-83.

GUION	DENOMINACION	N.º PIEZA ANTIGUO	N.º PIEZA NUEVO	COMUN	2	3						OBSERVACIONES
1	SOPORTE DEL DISCO	319.383 M1			2	3					A-0	Proveedor BELERIN, S.A
2	RODAMIENTO ARMADO CONICO	1851.388 M91			2	3						" H.WALKER
	ARO TIMKEN-3720	831.363 M1			1	1					A-4	" "
	CONO TIMKEN-3782	831.326 M1			1	1					A-4	" "
3	JUNTA	660.132 M1			2	3					A-4	Proveedor INDUSTRIAS SERUA S.A.
4	TUERCA ALMENADA	319.382 M1			2	3					A-3	" INDUSTRIAS URCELAY S.A.
5	PASADOR ALETAS 1/4"x 57	354.094 X1			2	3						" TALLERES ANZUOLA
6	TAPA	1827.607 M1			2	3					A-2	" BELERIN, S.A
7	RODAMIENTO ARMADO CONICO	1850.087 M92			2	3						" H.WALKER
	ARO TIMKEN-3920	195.160 M1			1	1					A-4	" "
	CONO TIMKEN-3984	195.159 M1			1	1					A-4	" "
8	RETEN DE GRASA	660.089 M1			2	3					A-4	
9	JUNTA DE FIELTRO	660.130 M1			2	3					A-4	Proveedor JUAN SERRA VERAUPERA, S.A
10	TAPON DE ENGRASE	AA .557			2	3					A-4	" J.Mª MONTES O'MECANIZADOS LAZA
11	PLATO PORTADISCO	319.384 M2			2	3					A-1	Proveedor MARTIN ERRASTI VCIA, S.A.
12	DISCO 28" BISELADO EXTERIOR	660.236 M1			2	3					A-2	" PATRICIO ECHEVERRIA, S.A (ref. BELLOTA 1926 - 28" D. exterior)
13	TORNILLO	660.127 M1			10	15					A-4	" " TORUNSA
14	ARANDELA GROWER 7/16"	353.432 X1			10	15						
15	TUERCA EXAGONAL 7/16" 20 UNF	353.426 X1			10	15						
16	CONJUNTO RASCADOR	352.052 F12			2	3					A-3	
	BIELA	352.052 F1			~~2~~ 1	~~3~~ 1					A-3	
	CUCHILLA DEL RASCADOR	352.053 F2			~~2~~ 1	~~3~~ 1					A-3	
17	TORNILLO DE OJO	816.677 M1			2	3					A-4	OCHANDIANO Y ECHEVARRIA, S.A.
18	ABRAZADERA ESPIGA DEL RASCADOR	319.461 M1			2	3					A-2	BELERIN, S.A
19	POSICIONADOR DEL RASCADOR	660.135 M1			2	3					A-4	BELERIN, S.A.
20	BRAZO DEL RASCADOR	319.424 M1			2	3					A-2	
21	ARANDELA PLANA 5/8" Rosca ?	355.623 X1			2	3						
22	ARANDELA GROWER 5/8"	353.433 X1			4	6						

FERRIE S.A.I.C. DPTO. PROYECTOS	MAQUINA	ARADO DE DISCOS MF-65/12 Nº DISCOS 2 ó 3	SUSTITUYE A.	HOJA 6 DE 10
	CONJUNTO	SOPORTE PORTA-DISCOS	SUSTITUIDO POR:	FECHA 6-12-83

QUION	DENOMINACION	N.º PIEZA ANTIGUO	N.º PIEZA NUEVO	CANTIDAD POR MAQUINA COMUN	2	3						OBSERVACIONES
23	TUERCA EXAGONAL 5/8" 18UNF	353.427 X1			4	6						
24	TORNILLO CRCC 5/8" 18x51	353.865 X1			2	3						TORUNCA
27	CUÑA	319.425 M2			2	3					A-3	Proveedor BELERIN S.A.
28	ALAMBRE DE SUJECCION	660.134 M1			2	3					A-4	

Conjunto: RUEDA GUARDASURCO

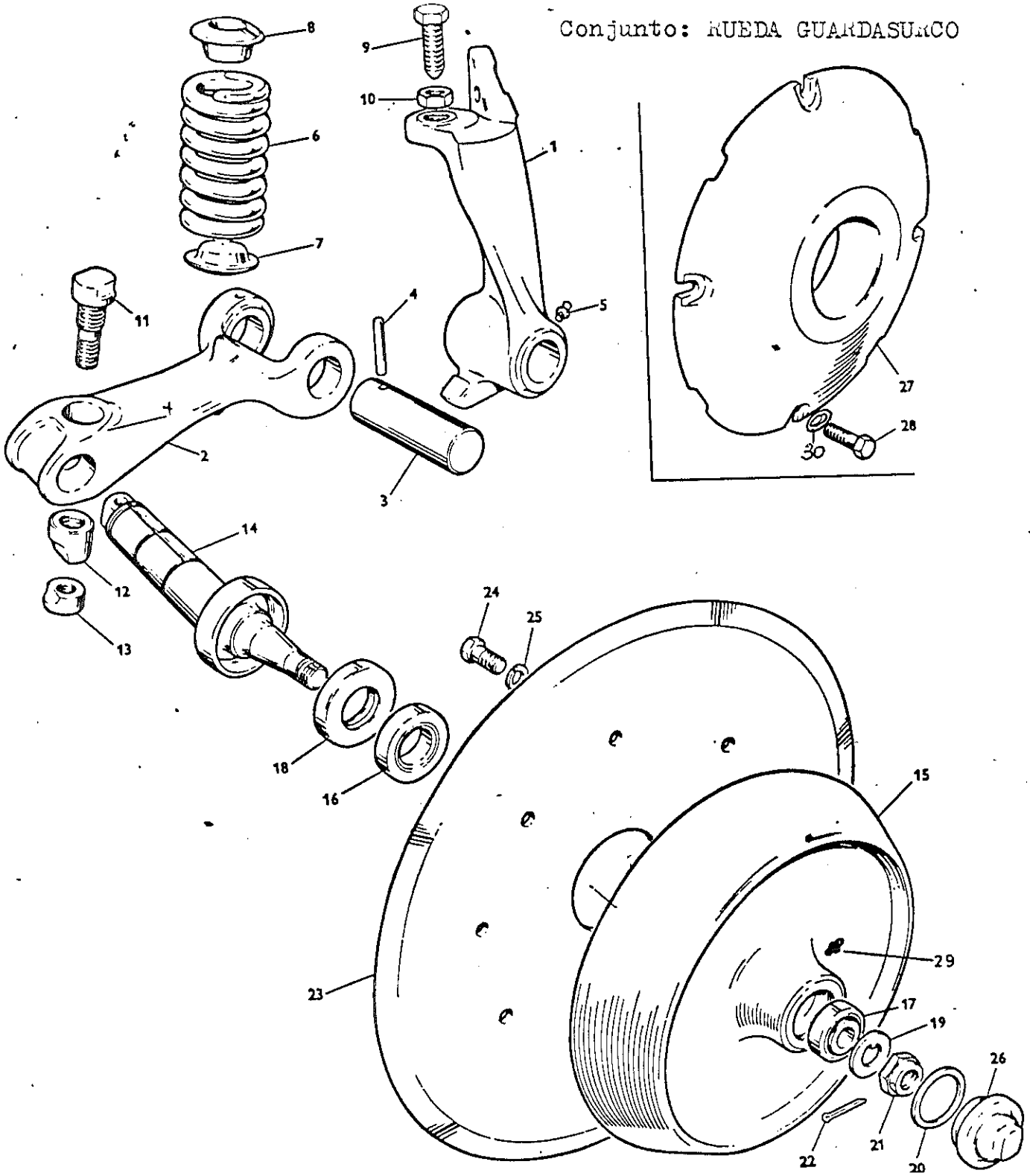

FERRIE S.A. DPTO. PROYECTOS	MAQUINA: ARADO DE DISCOS MF-65/12 Nº DISCOS 2 ó 3	SUSTITUYE A:	HOJA 7 DE 10
	CONJUNTO: RUEDA GUARDASURCO	SUSTITUIDO POR:	FECHA 6-12-83.

QUION	DENOMINACION	N.º PIEZA ANTIGUO	N.º PIEZA NUEVO	CANTIDAD POR MAQUINA COMUN	2	3						OBSERVACIONES
1	SOPORTE DE LA RUEDA DEL SURCO	860.235 M1		1							A-1	Proveedor BELERIN, S.A.
2	BRAZO DE LA RUEDA DEL SURCO	319.446 M1		1							A-1	" "
3	EJE	660.882 M1		1							A-4	
4	PASADOR ~~CILIND. 5/16" x 63'5~~ ESTRIADO Ø 8 x 60 DIN-1471	16.752 X		1								MARMINAS UTILES Y ACCESORIOS
5	ENGRASADOR ACODADO 30º de 1/8" BRIGGS MP-1058			1							A-3	
6	MUELLE	660.885 M1		1							A-3	MUELLES DIAZ, S.A.
7	TAPA	660.883 M1		1							A-4	
8	CAPACETE DEL MUELLE	319.459 M1		1							A-3	
9	TORNILLO TENSOR	319.404 M1		1							A-3	TORUNSA
10	TUERCA EXAGONAL 3/4" 10 UNC	375.113 X1		1								IND. URCELAY, S.A
11	BULON	319.456 M1		1							A-3	MECANIZADOS LAZA
12	TUERCA SUPERIOR	319.457 M1		1							A-4	
13	TUERCA INFERIOR	319.458 M1		1							A-4	
14	CONJUNTO EJE Y TAPA	319.451 M92		1							A-2	
	TAPA CUBO	646.057 M1		1							A-3	
	EJE	319.453 M2		1							A-1	Proveedor MARTIN ERRASTI Y CIA, S.A.
15	RUEDA DEL SURCO	319.450 M1		1							A-1	" BELERIN
16	RODAMIENTO ARMADO CONICO	150.662 M11		1								
	ARO TIMKEN-15245	763.402 M1		1							A-4	
	CONO TIMKEN-15123	350.351 X1		1							A-4	
17	RODAMIENTO ARMADO CONICO	1850.224 M91		1								
	ARO TIMKEN-09195	850.127 M1		1							A-4	
	CONO TIMKEN-09067	150.662 M1		1							A-4	
18	RETEN DE GRASA	319.394 M1		1							A-4	TALLERES ARAGONES
19	ARANDELA	180.010 M1		1							A-4	FERNILEC, S.A
20	JUNTA DEL CUBO DELANTERO	646.059 M1		1							A-4	INDUSTRIAS SERUR, S.A.
21	TUERCA ALMENADA 3/4" 16UNF	353.928 X1		1								IND. URCELAY, S.A.
22	PASADOR ALETAS 5/32" x 32	354.068 X1		1								

FUNSA S.A. DPTO. PROYECTOS	MAQUINA: ARADO DE DISCOS MF-65/12 Nº DISCOS 2 ó 3	SUSTITUYE A:	HOJA 8 DE 10
	CONJUNTO: RUEDA GUARDASURCO	SUSTITUIDO POR:	FECHA 6-12-83.

GUION	DENOMINACION	N.º PIEZA ANTIGUO	N.º PIEZA NUEVO	CANTIDAD POR MAQUINA COMUN	2	3						OBSERVACIONES
23	DISCO DE LA RUEDA DEL SURCO	660.188 M1		1							A-2	PATRICIO ECHEVARRIA J.A.
24	TORNILLO EXAGONAL 7/16" 14 UNC x 25	353.698 X1		8								TORUNSA
25	ARANDELA GROWER 7/16"	353.432 X1		8								
26	TUERCA TAPON	646.058 M1		1							A-3	AELERIN J.A.
27	CONTRAPESO RUEDA DEL SURCO	319.534 M2		1							A-1	
28	TORNILLO EXAGONAL 7/16" x 1 1/4" UNC	353.700 X1		4								TORUNSA
29	ENGRASADOR RECTO 1/8" BRIGGS 24 W"	MP-1056		1								
30	ARANDELA PLANA 7/16"	353.757 X1		4								

Conjunto: EXTENSION

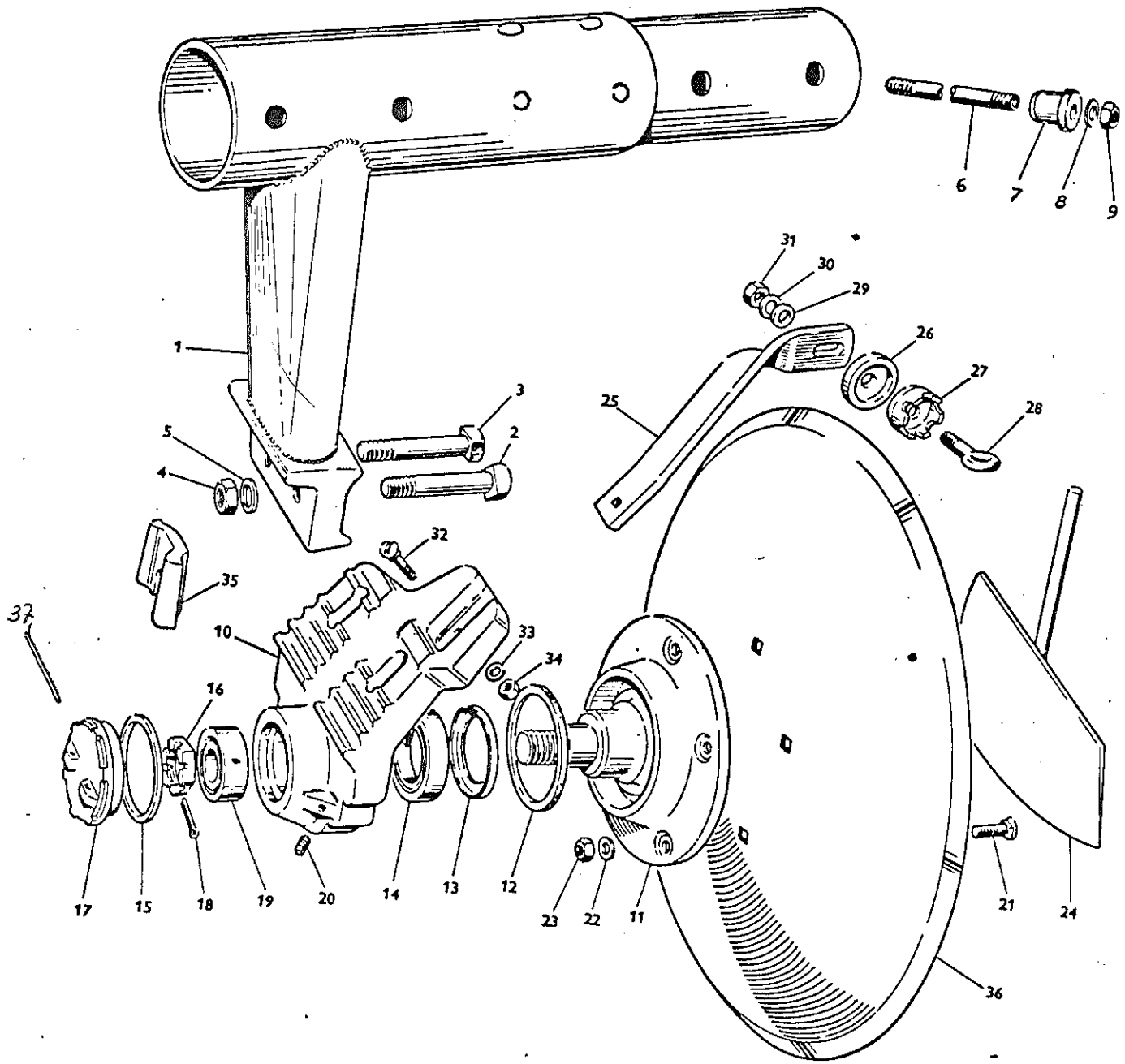

FUERTE S.A. DPTO. PROYECTOS	MAQUINA	ARADO DE DISCOS MF-65/12 Nº DISCOS 2 ó 3	SUSTITUYE A:	HOJA 9 DE 10
	CONJUNTO	EXTENSION "OPCIONAL"	SUSTITUIDO POR:	FECHA 6-12-83.

GUION	DENOMINACION	N.º PIEZA ANTIGUO	N.º PIEZA NUEVO	CANTIDAD POR MAQUINA COMUN								OBSERVACIONES
1	CONJUNTO EXTENSION DE LA CAMA	811.539 M91		1							A-0	
	EXTENSION DE LA CAMA	811.540 M91		1							A-1	
	MANGUITO EXTENSION DE LA CAMA	811.541 M1		1							A-2	
	EXTENSION DE LA CAMA	811.542 M1		1							A-2	
	SOPORTE	319.413 M91		1							A-1	
	SOPORTE SEGMENTO DELANTERO	319.378 M1		1							A-4	
	SOPORTE SEGMENTO POSTERIOR	319.379 M1		1							A-4	
	SOPORTE DE DISCO	319.409 M1		1							A-2	
2	BULON CABEZA CUADRADA	660.137 M1		1							A-3	
3	BULON CABEZA CUADRADA	660.139 M1		1							A-3	
4	TUERCA ESPECIAL	195.055 M1		2							A-4	
5	ARANDELA GROWER 1"	353.443 X1		2								
6	ESPIGA	319.364 M1		2							A-3	
7	MANGUITO GUIA	319.365 M1		4							A-3	
8	ARANDELA GROWER 5/8"	353.433 X1		4								MENDIGUREN Y ZARRAUA, S.A.
9	TUERCA EXAGONAL 5/8" 18 UNF	353.427 X1		4								
10	SOPORTE DEL DISCO	319.383 M1		1							A-0	
11	PLATO PORTADISCO	319.384 M2		1							A-1	
12	JUNTA DE FIELTRO	660.130 M1		1							A-4	
13	RETEN DE GRASA	660.089 M1		1							A-4	
14	RODAMIENTO ARMADO CONICO	1850.087 M92		1								
	ARO TIMKEN-3920	195.160 M1		1							A-4	
	CONO TIMKEN-3984	195.159 M1		1							A-4	
15	JUNTA	660.132 M1		1							A-4	
16	TUERCA ALMENADA	319.382 M1		1							A-3	
17	TAPA	1827.607 M1		1							A-2	
18	PASADOR ALETAS 1/4" x 57	354.094 X1		1								
19	RODAMIENTO ARMADO CONICO	1851.388 M91		1								

ALRIE S.A. DPTO. PROYECTOS	MAQUINA	ARADO DE DISCOS LR-65/12 Nº DISCOS 2 ó 3	SUSTITUYE A:	HOJA 10 DE 10
	CONJUNTO	EXTENSION "OPCIONAL"	SUSTITUIDO POR:	FECHA 6-12-83.

GUION	DENOMINACION	N.º PIEZA ANTIGUO	N.º PIEZA NUEVO	CANTIDAD POR MAQUINA COMUN								OBSERVACIONES
	ARO TIMKEN-3720	831.363 M1		1							A-4	
	CONO TIMKEN-3732	831.326 M1		1							A-4	
20	TAPON DE ENGRASE.	AA .557		1							A-4	
21	TORNILLO	660.127 M1		5							A-4	
22	ARANDELA GROWER 7/16"	353.432 X1		5								
23	TUERCA EXAGONAL 7/16" 20 UNF	353.426 X1		5								
24	CONJUNTO RASCADOR	352.052 F12		1							A-3	
	BIELA	352.052 F1		1							A-3	
	CUCHILLA DEL RASCADOR	352.053 F2		1							A-3	
25	BRAZO DEL RASCADOR	319.424 M1		1							A-2	
26	POSICIONADOR DEL RASCADOR	660.135 M1		1							A-4	
27	ABRAZADERA ESPIGA DEL RASCADOR	319.461 M1		1							A-2	
28	TORNILLO DE OJO	816.677 M1		1							A-4	
29	ARANDELA PLANA 5/8"	355.623 X1		1								
30	ARANDELA GROWER 5/8"	353.433 X1		2								
31	TUERCA EXAGONAL 5/8" 18 UNF	353.427 X1		2								
32	TORNILLO CRCC 5/8" 18x51	353.865 X1		1								
35	CUNA	319.425 M2		1							A-3	
36	DISCO 28" BISELADO EXTERIOR	660.235 M1		1							A-2	
37	ALAMBRE DE SUJECCION	660.134 M1		1							A-4	